CZ

ELIPTICAL MASTER E24 I-bike

MAS4A175

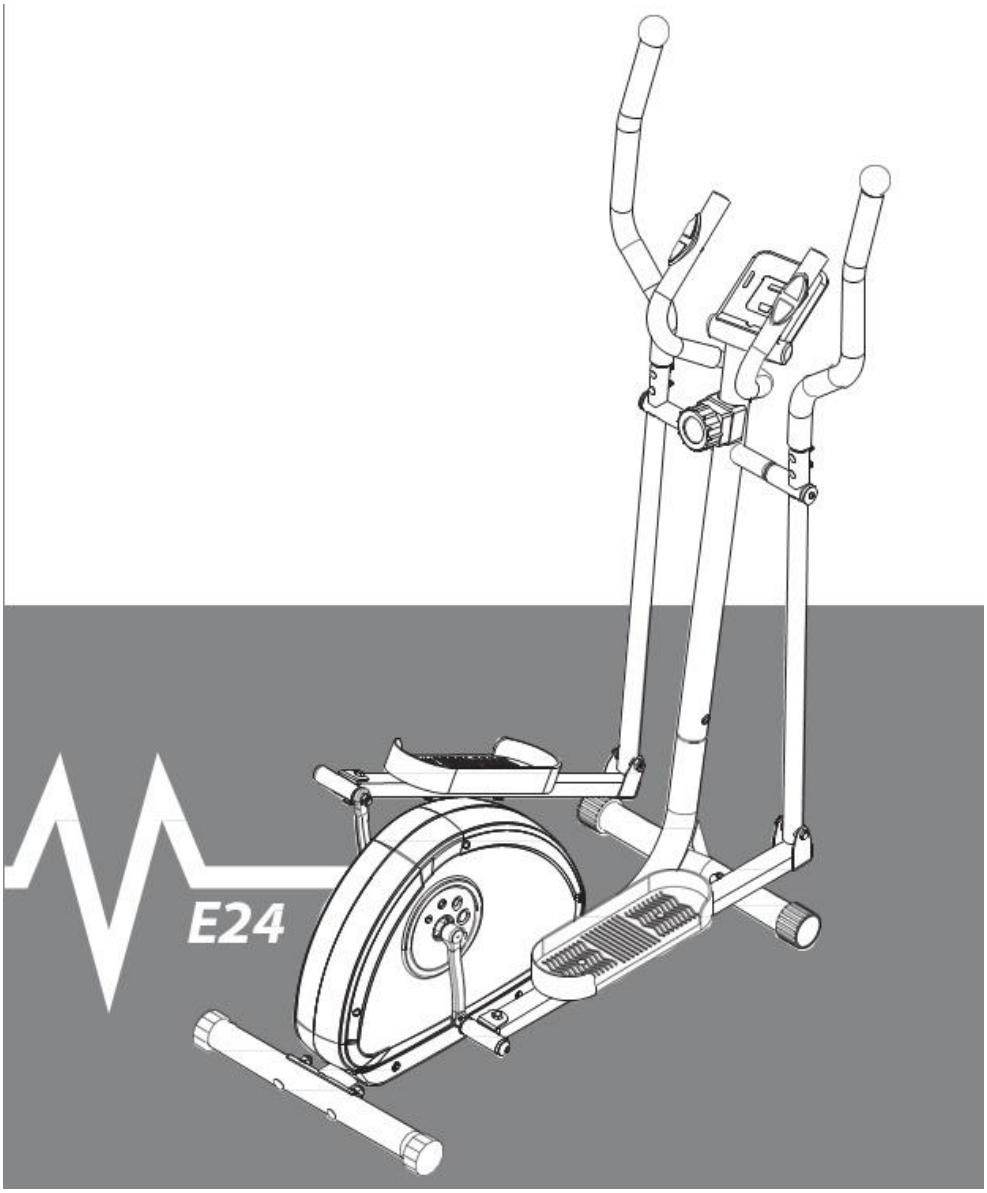

Návod k použití

NEJLEVNEJSI SPORT.CZ
NAJLACNEJSI SPORT.SK
NAJTANSZY SPORT.PL

Bezpečnostní pokyny

Před zahájením cvičení na přístroji, si prosím pozorně přečtěte návod k obsluze. Uchovejte návod pro případ opravy nebo výměny součástí.

- Tento přístroj je vyroben pouze pro domácí použití a testován do maximální tělesné hmotnosti 110 kg.
- Postupujte podle pokynů v návodu k sestavení opatrně.
- Používejte pouze originální náhradní díly.
- Před sestavením nezapomeňte zkontrolovat, zda je balení kompletní pomocí uvedených seznamů.
- Při sestavování používejte pouze k tomu vhodné nářadí a v případě potřeby požádejte o asistování.
- Umístěte přístroj na rovný, neklouzavý povrch. Vzhledem k možné korozi, se nedoporučuje používat přístroje ve vlhkém prostředí.
- Zkontrolujte před prvním cvičení a každé 1-2 měsíce, zda všechny spojující části jsou pevně utaženy a v dobrém stavu. Vyměňte ihned vadné součástky nebo přístroj až do opravy nepoužívejte. Při opravování používejte pouze originální díly.
- V případě opravy se obraťte na svého prodejce.
- Pro opravy používejte pouze originální náhradní díly.
- Vyvarujte se používání agresivních čisticích prostředků při čištění přístroje.
- Začněte na přístroji cvičit pouze po řádném sestavení a kontrole přístroje.
- Pro všechny nastavitelné části mějte na paměti maximální polohy, do nichž mohou být nastaveny či utaženy.
- Přístroj je určen pro dospělé osoby. Ujistěte se, že jej děti používají pouze pod dohledem dospělé osoby.
- Ujistěte se, že přítomné osoby jsou si vědomi možných rizik, např. pohyblivých části během cvičení.
- Upozornění: nesprávné či nadměrné cvičení může způsobit poškození zdraví.
- Před zahájením jakéhokoliv cvičebního programu se poraďte se svým lékařem. Ten vám poradí, jaký druh cvičení je pro vás vhodný.

Obsah balení

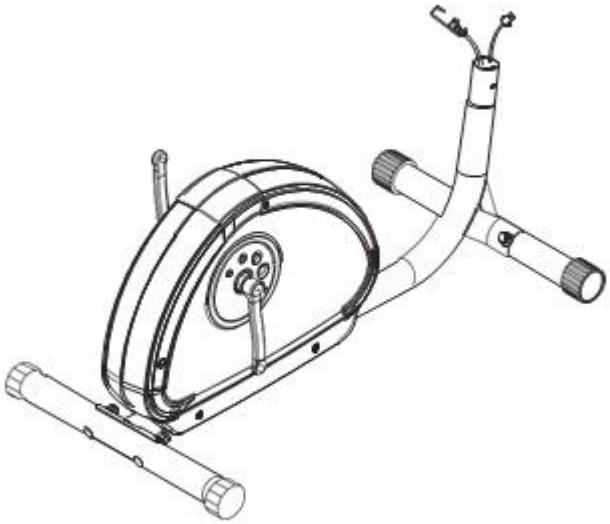

hlavní rám

přední tyč

průchodka

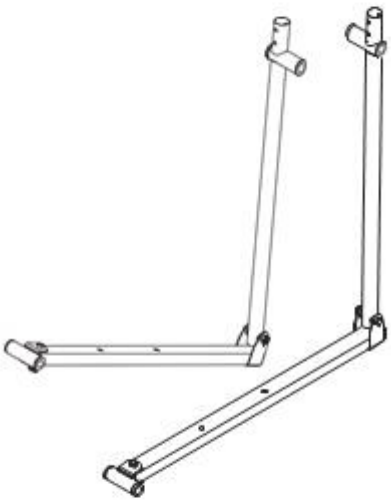

spodní řídítka P/L

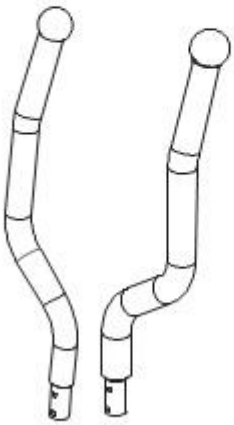

tyč řídítek P/L

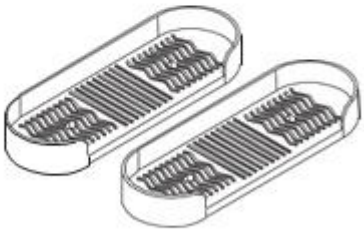

pedály P/L

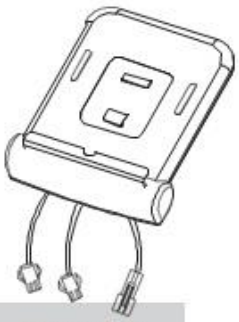

computer

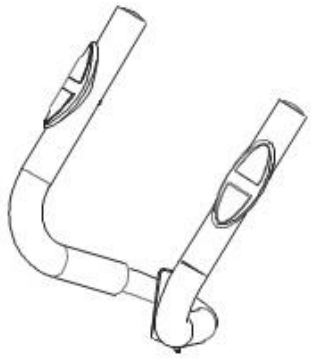

přední řídítka

Sada nářadí

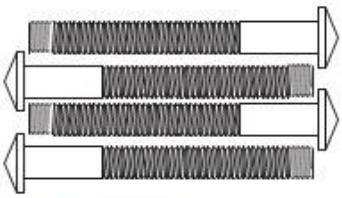

N-1:vratový šroub M8*P1.25*75L (4)

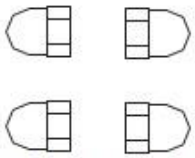

N-3: matice pro M8(4)

N-7:zahnutá podložka Ø20*Ø30*0.3T(2)

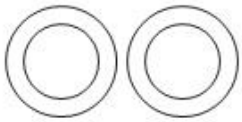

N-8:podložka Ø8*Ø25*2T(2)

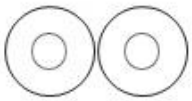

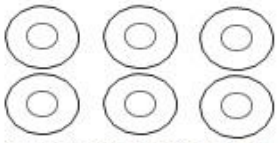

N-2:zahnutá podložka pro M8 šroub (6)

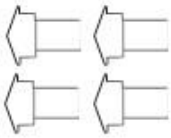

N-4:vratový šroub M8*P1.25*16L (4)

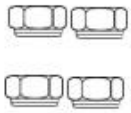

N-9: pojistná matice pro M8 (4)

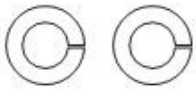

N-15: pružinová podložka pro šroub řiditek (2)

N-5: imbusový klíč M6*14L(4)

N-6 imbusový klíč M8*P1.25*16L(2)

N-14:zahnutá podložka Ø17.5*Ø25*0.3T (2)

N-17:podložka Ø8*Ø16*2t (4)

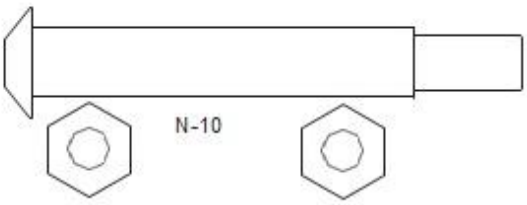

N-10

N-12: pojistná matice pro (1)

N-13: pojistná matice pro(1)

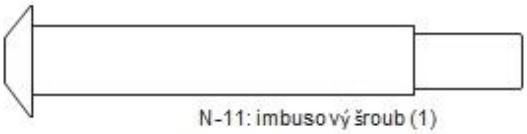

N-11: imbusový šroub (1)

N-18 imbusový šroub M8*P1.25*16L (2)

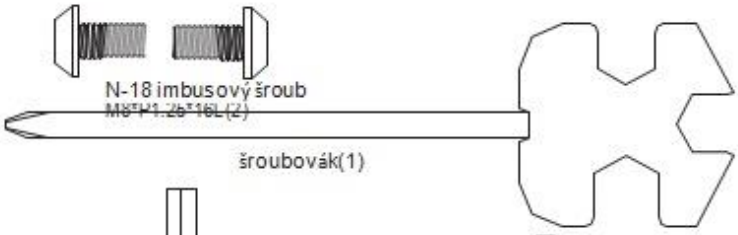

šroubovák(1)

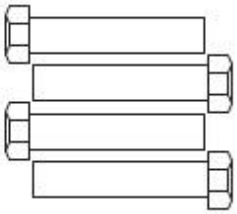

N-16 imbus.šroub M8 *P1.25*40 L(4)

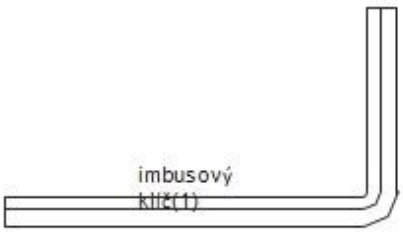

imbusový klíč(1)

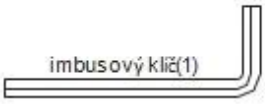

imbusový klíč(1)

imbusový klíč(1)

POKYNY K SESTAVENÍ

KROK 1

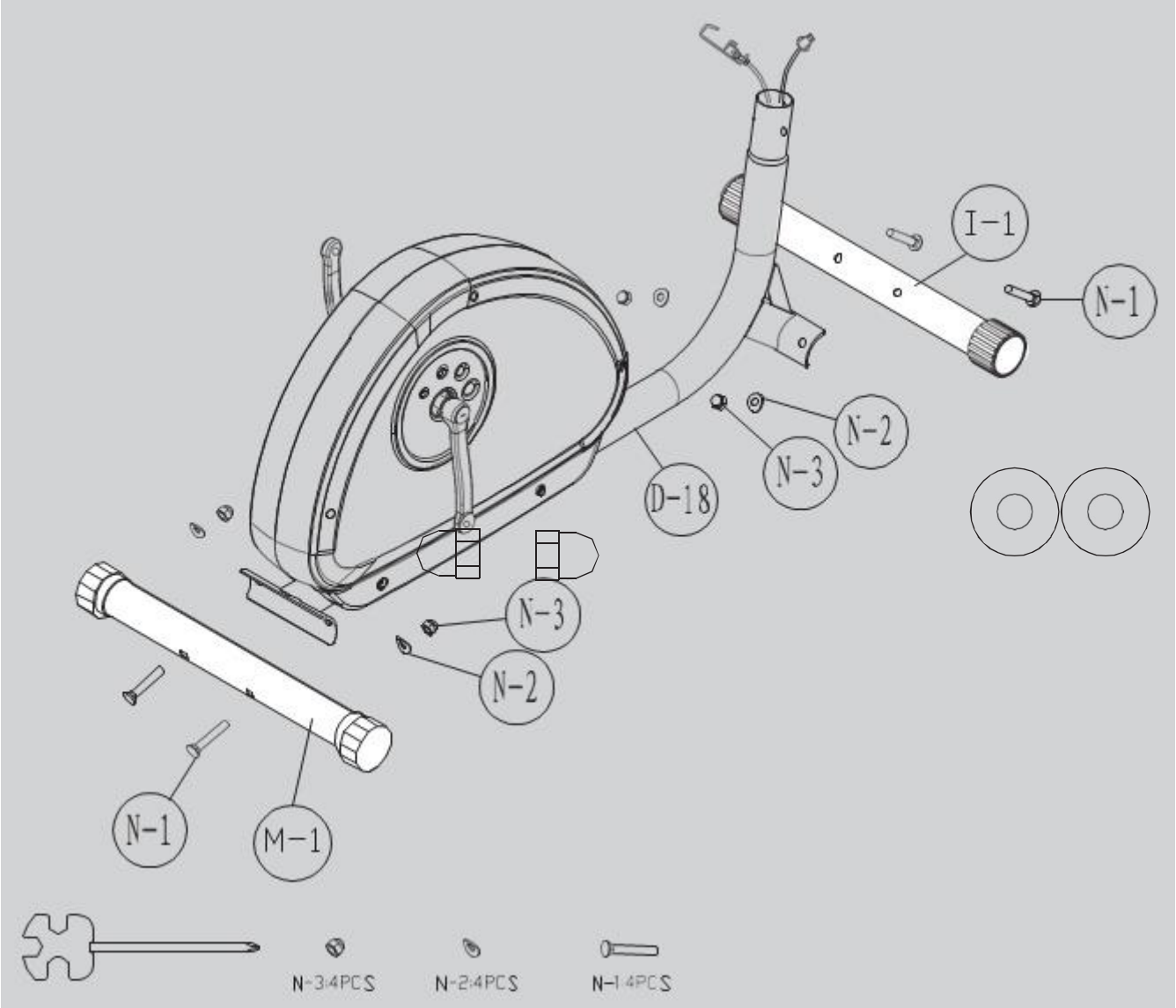

1. Připojte přední stabilizátor (I-1) se dvěma šrouby (N-1), půlkruhovými podložkami (N-2) a maticemi (N-3) pomocí nářadí.

Připojte zadní stabilizátor (M-1) se dvěma šrouby (N-1), půlkruhovými podložkami (N-2) a maticemi (N-3) pomocí nářadí.

KROK 2

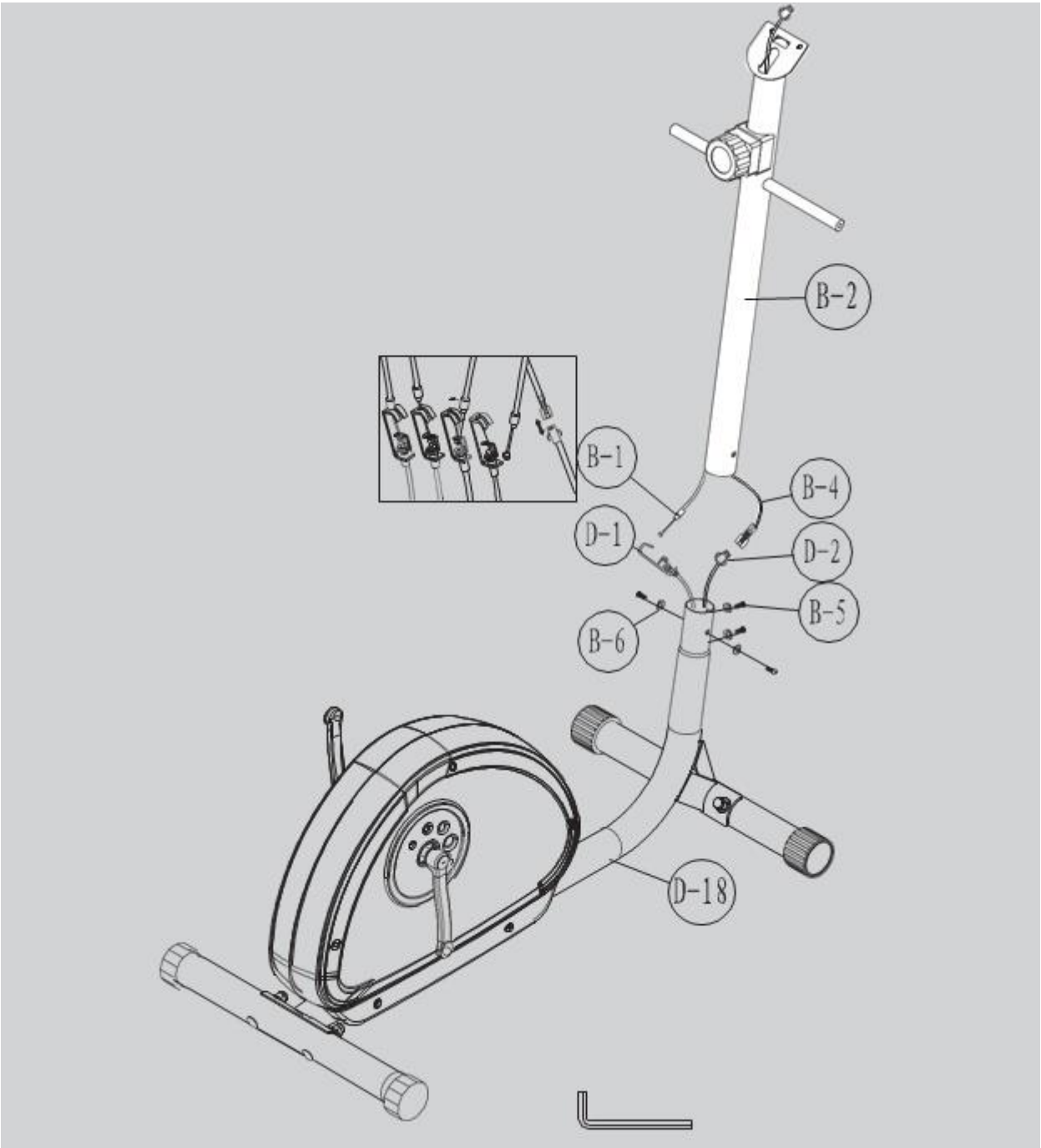

1.Odstraňte imbusový šroub (B-5) a půlkruhovou podložku (B-6) z hlavního rámu (H-20).

2.Vytáhněte regulátor zátěže s horním kabelem (B-1) přední tyče (B-2) a ujistěte se, že regulátor je v nejlehčí pozici (minimální pozice).

3.Spojte regulátor zátěže s horním kabelem (B-1) a spodní regulací (D-1), poté spojte středový kabel senzoru (B-4) a spodní kabel senzoru (D-2)

Poznámka: Sadu imbusových šroubů a podložek ihned neutahujte. Je lepší utáhnout všechny čtyři sady najednou, pro jednodušší změnu úhlů a upevnění.

KROK 3

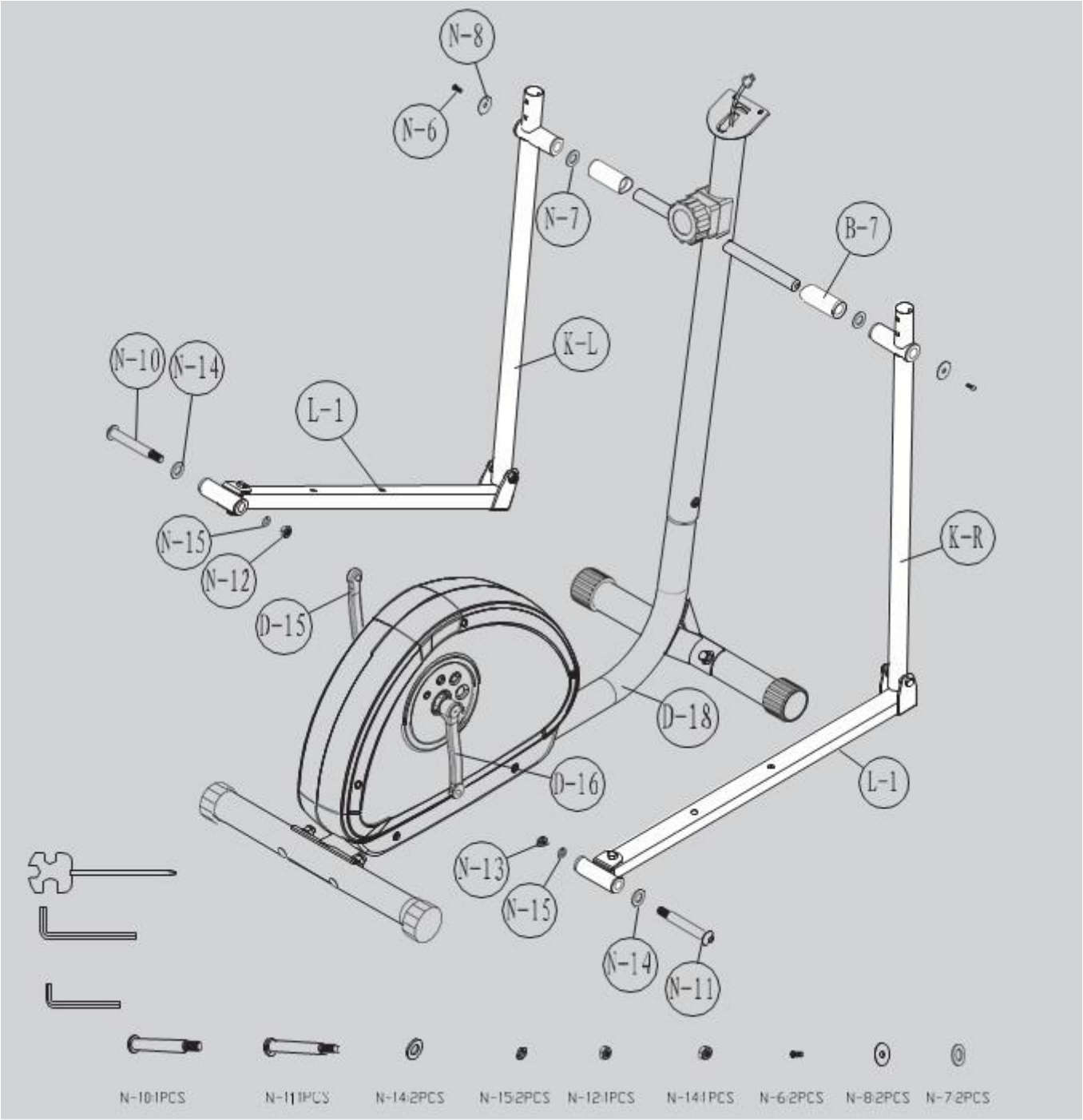

1. Uchopte průchodku (B-7) a vložte ji na každé straně do přední tyče (B-2).
2. Vložte tyč skrz zvlněnou podložku (N-7) spodního řídítka (K-R/L), a poté upevněte plochou podložkou (N-8) a imbusový šroub (N-6) na každé straně.

Pozor: Pro přišroubování imbusových šroubů použijte imbusové klíče (N-6) na obou stranách najednou.

3. Připojte šrouby (N-10 & N-11), zvlněnou podložku (N-14) k pedálové klice (D-15) pomocí imbus. klíče(P-1).
4. Připevněte pružinovou podložku (N-15), matice (N-12,N-13) ke klikám (D-15 & D-16) a pedálové tyči (L-1) pomocí klíče.

KROK 4

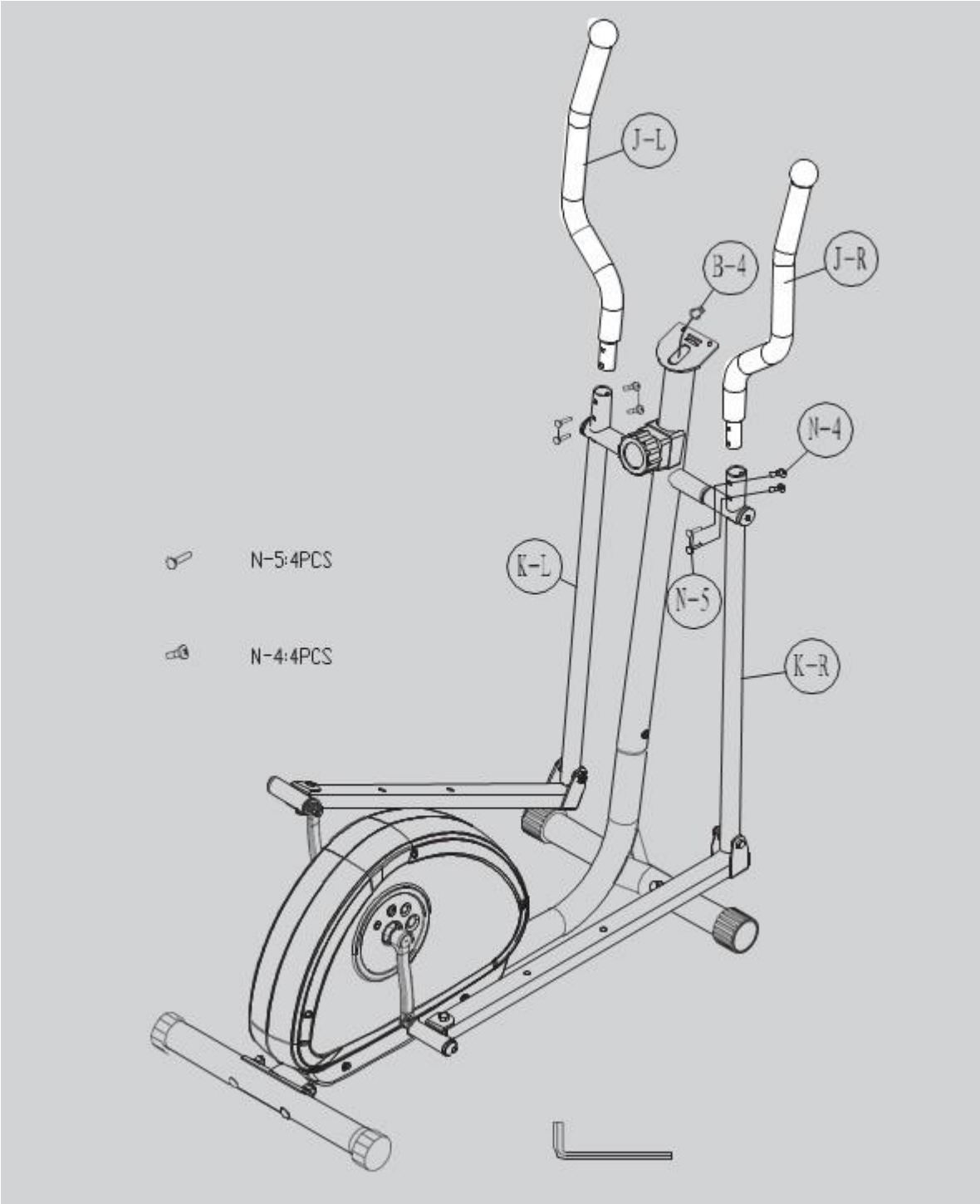

Zasuňte horní tyč řídítek (J-R/L) do spodních řídítek (K-R/L) se šroubem (N-5) a imbusovým šroubem (N-4) pomocí imbusového klíče.

KROK 5

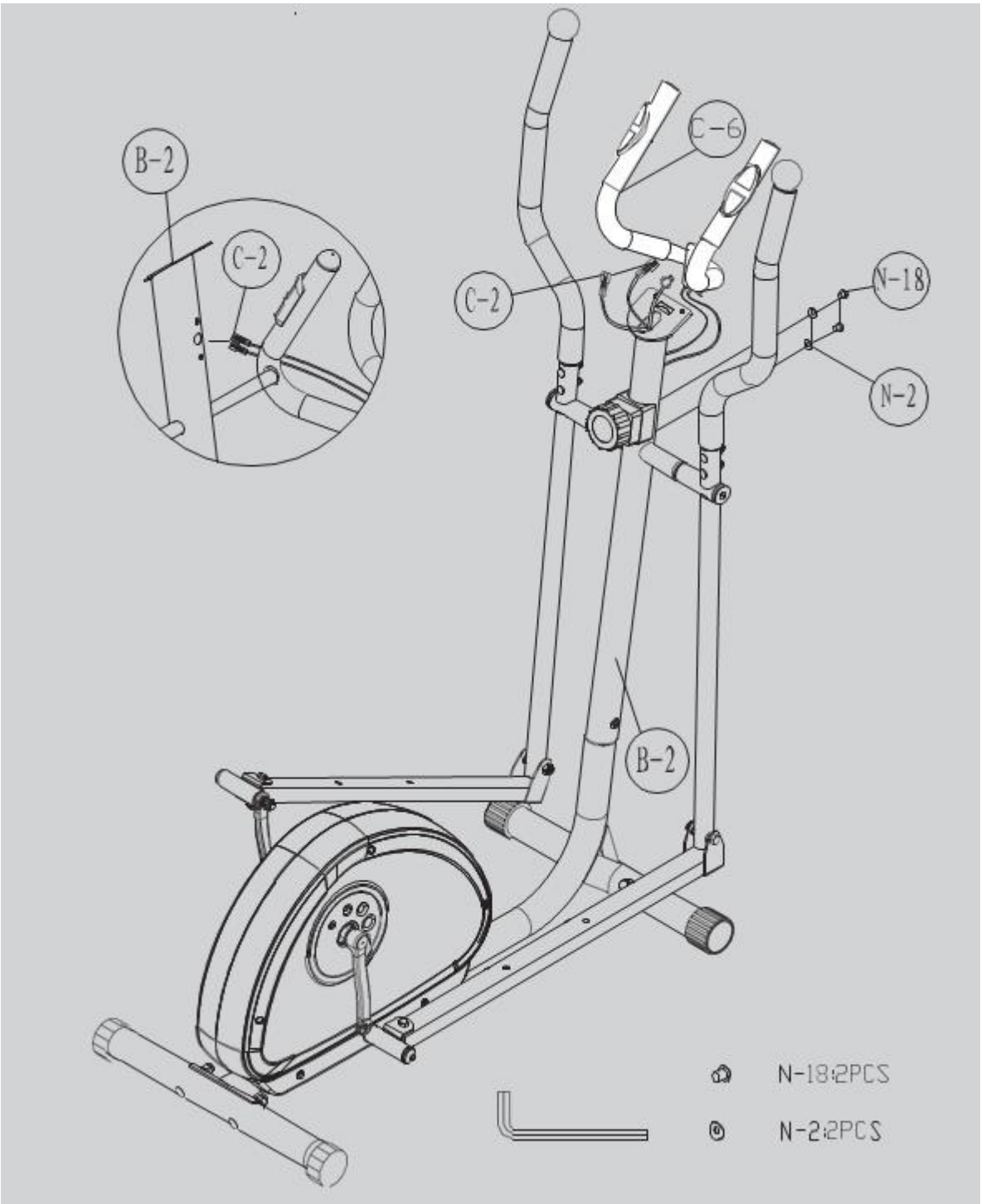

1. Uchopte kabel senzoru tepové frekvence (C-2) a veďte jej skrz přední tyč (B-2) na každé straně.

2. Připevněte přední řídítka (C-6) k přední tyči (B-2) s dvěma zahnutými podložkami (N-2), dvěma šrouby (N-18) pomocí imbusového klíče.

KROK 6

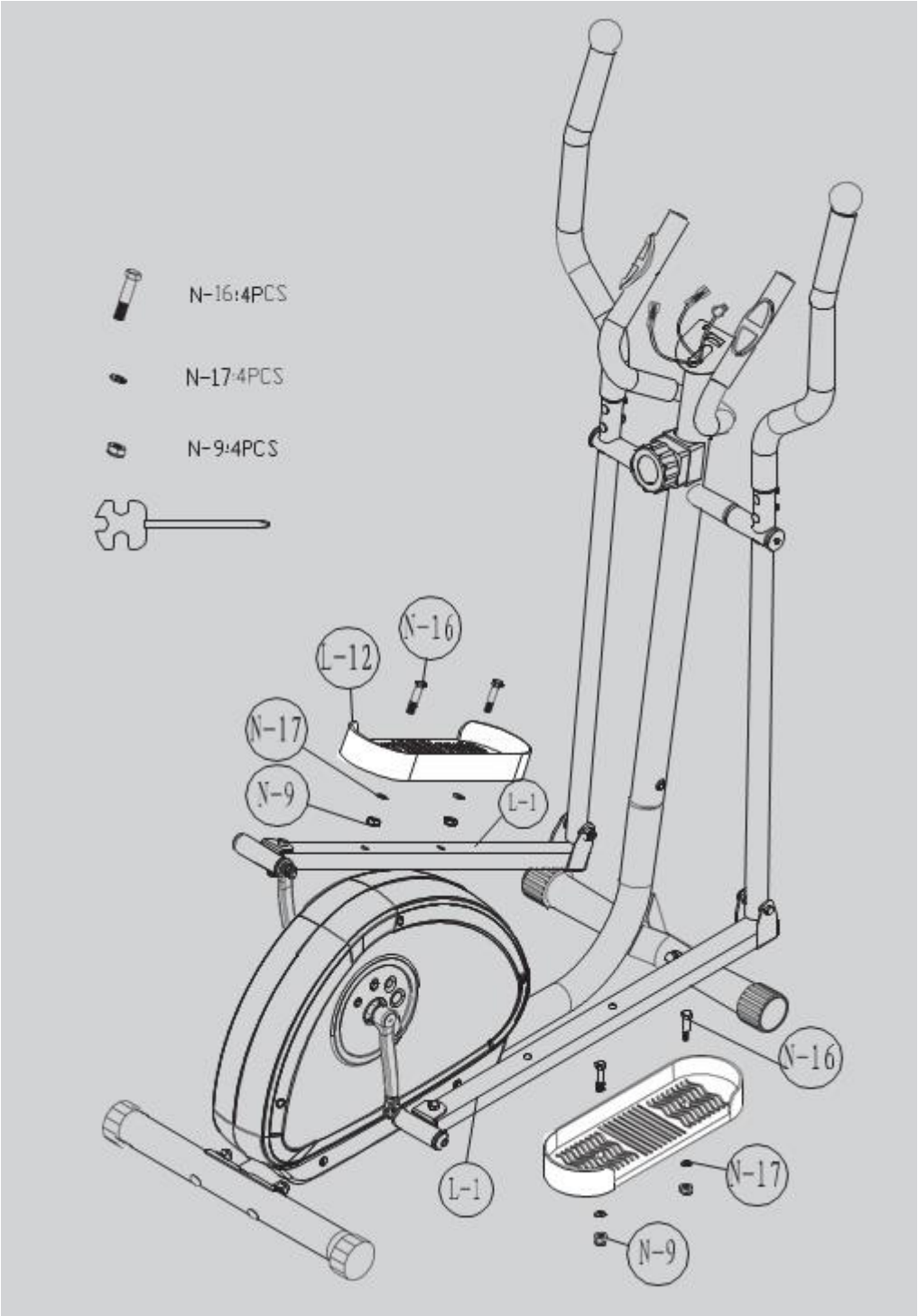

Vložte pedály (L-12) do pedálových tyčí (L-1) a upevněte se dvěma sadami šroubů (N-16), plochou podložkou (N-17), maticí (N-9) pomocí klíče. Sestavte levou i pravou stranu stejně.

KROK 7

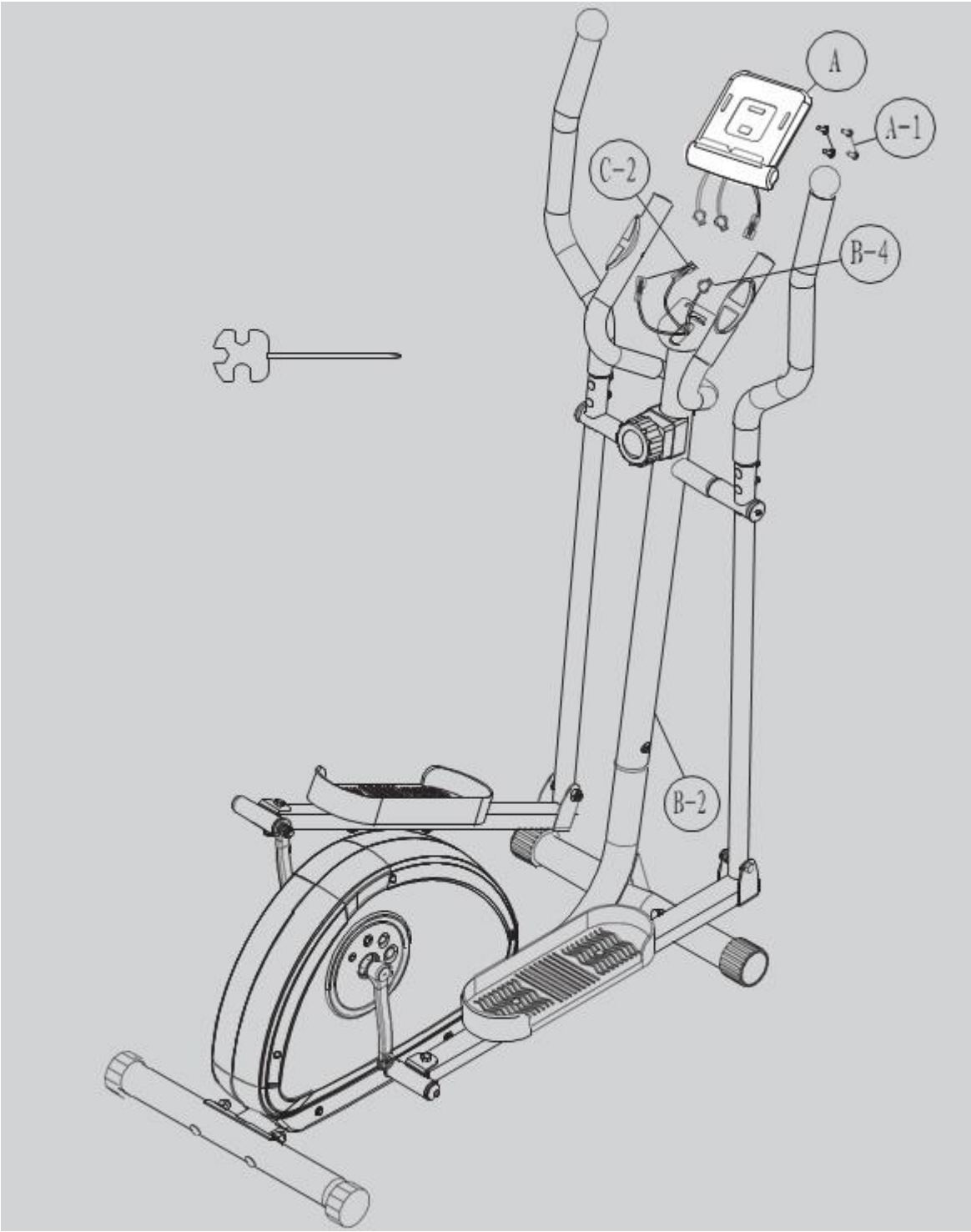

1. Nejprve odstraňte předem připevněné šrouby (A-1) na computeru (A).

2. Zapojte kabel tepové frekvence (C-2), senzorový kabel (B-4) do computeru (A).

3. Upevněte computer (A) na přední tyč (B-2) se dvěma šrouby (A-1) pomocí klíče.

Nákres částí

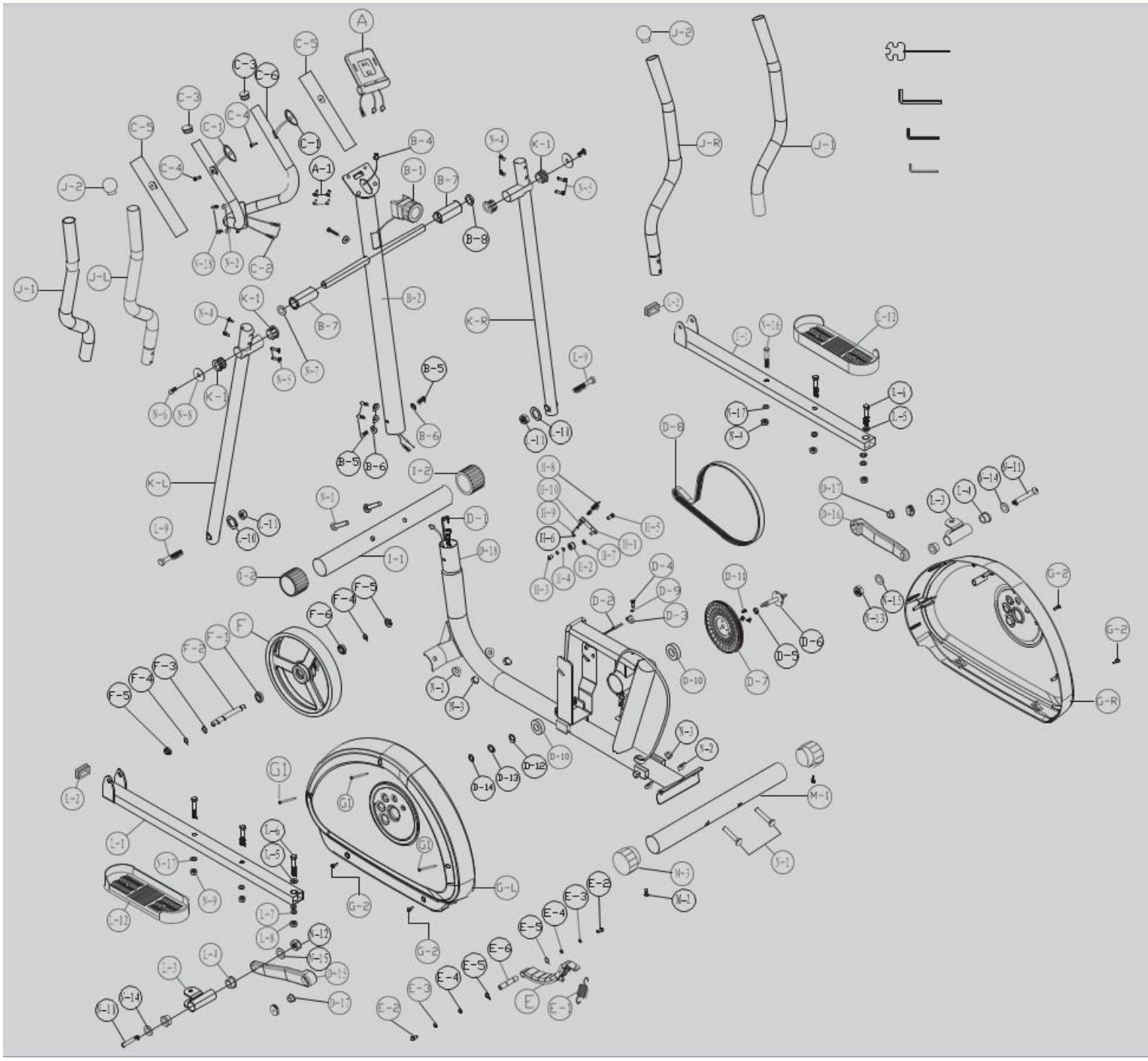

Seznam částí

část #	název	množství
A,A-1	computer	1 sada
B-1	regulace zátěže	1 ks
B-2	přední tyč	1 ks
B-4	kabel senzoru	1 ks
B-5	imbusový šroub M8*P1.25*16L	4 ks
B-6	půlkruhová podložka	4 ks
B-7	objímka přední tyče	2 ks
C-1	Senzor tepové frekvence v rukojetích	2 ks
C-2	Kabel senzoru	1 ks
C-3	krytka řídítek	2 ks
C-4	šroub M4x20L	2 ks
C-5	pěnová úchytka	2 ks
C-6	přední řídítka	1 ks
D-1	kabel zátěže	1 ks
D-2	obal senzoru	1 ks
D-3	držák senzoru	1 ks
D-4	šroub M4x10L	1 ks
D-5	průchodka	1 ks
D-7	řemenice	1 ks
D-8	pás	1 ks
D-9	plochá podložka ϕ5xϕ10x1t	1 ks
D-10	ložisko	2 ks
D-11	šestihranný šroub M8xP1.25x12Lx5t	3 ks
D-12	zvlněná podložka ϕ20xϕ30x0.3t	1 ks
D-13	plochá podložka ϕ20.3xϕ30x1t	1 ks
D-14	C-kroužek ϕ20	1 ks
D-15	leva klika	1 ks
D-16	pravá klika	1 ks
D-17	nylonový šroub M10xP1.25x7.3T	2 ks
D-18	hlavní rám	1 ks
E-1~E-6	magnetická sada	1 sada
F~F-6	setrvačník - sada	1 sada
G-L	levý kryt řetězu	1 ks
G-R	pravý kryt řetězu	1 ks
G-1	šroub M4x50L	3 ks

část #	název	množství
G-2	šroub M5x16L	4 ks
H-1~H-10	napínací kladka - sada	1 sada
I-1	přední stabilizátor	1 ks
I-2	přepravní kolečka pro přední stabilizátor	2 ks
J-L	horní řídítko (levé)	1 ks
J-R	horní řídítko (pravé)	1 ks
J-1	pěnová úchytka horních řídítek	2 ks
J-2	krytka horních řídítek	2 ks
K-L	spodní řídítko (L)	1 ks
K-R	spodní řídítko (P)	1 ks
K-1	průchodka spodních řídítek	4 ks
L-1	pedálová tyč	1 ks
L-2	krytka pedálové tyče	1 ks
L-3~L-4	sada kliky	1 sada
L-5	průchodka ϕ10*ϕ19*10L	2 ks
L-6	šestihranný šroub M10xP1.5x50L	1 ks
L-7	plochá podložka ϕ10xϕ20x2t	1 ks
L-8	nylonová matice M10	1 ks
L-9	imbusový šroub M8xP1.25x55L	1 ks
L-10	plochá podložka ϕ8xϕ16x1t	1 ks
L-11	nylonová matice M8	1 ks
L-12	pedál	2 ks
M-1	zadní stabilizátor	1 ks
M-2	šroub 3/16" zadního stabilizátoru	2 ks
M-3	krytka zadního stabilizátoru	2 ks
N-1~N22	sada šroubů a matic	1 sada

COMPUTER

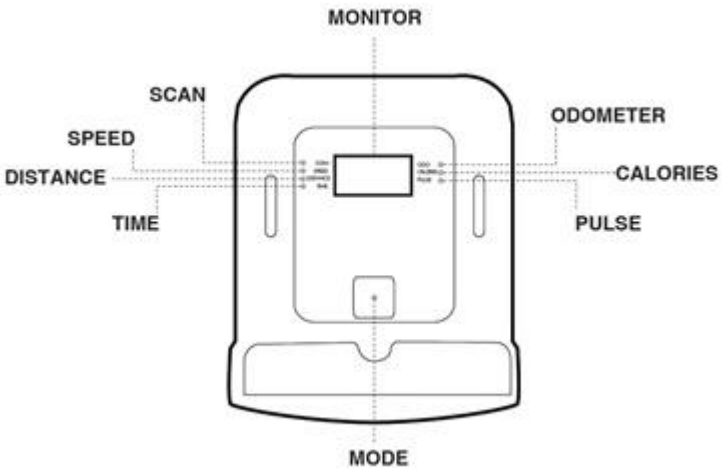

FUNKCE
TIME (ČAS)…….
SPEED (RYCHLOST)……..
DISTANCE (VZDÁLENOST)…….
ODOMETER (celková vzdálenost)……
CALORIES (KALORIE)……..
PULSE (tepová frekvence)……..

POPIS FUNKCE

MODE……Zvolení jiné funkce.
SCAN……Přepínání mezi funkcemi každé 4 sekundy.
TIME……Počítání času.
SPEED……..Aktuální rychlost.
DISTANCE……Aktuální vzdálenost
CALORIES…….Počet teoreticky spálených kalorií.
ODOMETER….Celková dosažená vzdálenost
PULSE…….Aktuální tepová frekvence.

Poznámka

1. Kompatibilní s iOS a systémem Android.
2. V případě konzolového a mobilního připojení zařízení přes Tunelink, se displej po připojení vypne.
3. Pokud displej nezobrazuje správně, vyjměte a znovu vložte baterii.
4. Specifikace baterie: 1,5 V UM-3 nebo AA (4 ks).

Zapnutí a vypnutí

Zapnutí:
Displej bude zobrazovat všechny segmenty se zapípnutím jako na obrázku A.
Vypnutí:
Poté, co se po dobu 4 minut do monitoru nedostane žádný signál, monitor se přepne do modu SLEEP (spánek).
Ovládání
Po zapnutí monitoru (nebo po stisknutí tlačítka MODE, RESET a přidržení po dobu 3 sekund) bude displej po vteřinách zobrazovat všechny segmenty se zapípnutím a přepne se do modu SCAN jako na obrázku B.
Poté, co do monitoru nedostane žádný signál, se budou načítat hodnoty TMR, DST a CAL jako na obrázku C.
Řešení problémů:
Pokud displej zobrazuje obrázek D, je nutné vyměnit baterie.
Pokud se vám při šlapání do pedálů nedostává žádného signálu, zkontrolujte, zda je kabel správně připojen.

I-Biking, APP

Stáhněte aplikaci iBiking+ v APP STORE nebo Gooleplay.

Spusťte aplikaci iBiking+ na tabletu nebo smartphonu a stiskněte spojit pro zahájení cvičení.

POZNÁMKA:

1. Jakmile je computer připojen k tabletu nebo smartphonu, vypne se.
2. Ukončete computerovou aplikaci a vypněte Bluetooth, poté se computer znovu zapne.

iOS 7 nebo vyšší.
Podpora iOS zařízení: iPhone4s,iPhone5,iPhone5s, iPhone6,iPhone6+

“Vyrobeno pro iPod,” “Vyrobeno pro iPhone,” a “Vyrobeno pro iPad” znamená, že elektronické příslušenství bylo navrženo speciálně pro připojení k zařízení iPod, iPhone nebo iPad, v uvedeném pořadí, a bylo vývojáři certifikováno pro fungování s parametry výkonnosti společnosti Apple. Společnost Apple není zodpovědná za provoz tohoto zařízení ani jeho soulad s bezpečnostními a regulačními standardy.

Vezměte prosím na vědomí, že používání tohoto příslušenství se zařízením iPod, iPhone nebo iPad může ovlivnit výkon bezdrátového připojení.

iPad, iPhone, iPod, iPod classic, iPod nano, iPod shuffle a iPod touch jsou ochranné známky společnosti Apple Inc., registrované v USA a dalších zemích.

Podpora zařízení se systémem Android:

Android Tablet OS 4.3 nebo vyšší

Android tablet rozlišení 1280x800 pixelů Android telefon OS 4.3 nebo vyšší

Android telefon rozlišení 1280x800 pixelů, 720X1280 pixelů, 480x800 pixelů

Podpora zařízení se systémem Android: Samsung Galaxy Note 1 ~ 4

Samsung Galaxy S2 ~ 5 HTC ONE NEW HTC HTC D316d M8
SONY Z ULTRA

Upozornění a varování：«Nepodporuje některá elektronická zařízení.»

a. Bez přijetí jakékoliv zpětné vazby komunikačního protokolu, bude aplikace nadále vysílat signál a čekat na potvrzení. Po 15 sekundách se Tunelink vypne a je nutné provést reset. (Při příchozím hovoru, zprávě nebo jiném zvukovém signálu. Do 15 sekund se spojení znovu obnoví, pokud to však trvá déle než 15 sekund, je nutné restartovat.)
b. Audio konektor kabelu Tunelink je 4-kolíkový, a maximální délka je 50 cm. Po stáhnutí aplikace stiskněte levou dolní ikonu pro připojení.
c. Používejte vždy jen originální Audio kabel Tunelink k dosažení vysoké kvality přenosu. Pokud používáte neoriginální zvukový kabel, ovlivňujete tím nejen výkon vysílání, ale může to vest k nežádaným výsledkům.
d. Po vložení Tunelinku do audio konektoru s ním neotáčejte. Audio kabel nemůže být ohýbán, aby se zabránilo působení induktivního efektu a špatnému kontaktu přenosu.
e. Při používání Tunelinku, nenabíjejte žádné zařízení, aby se snížilo rušení přenosu.
f. Nevystavujte zvukový konektor kabelu Tunelink vlhkému prostředí. Zapojte audio kabel a nastavte hlasitost mezi 70% až 90%.
g. Stiskněte tlačítko CONNECT.
h. Úspěšné připojení a vstup do aplikace.
i. Jelikož aplikace potřebuje zvýšit hlasitost, musí uživatel po zobrazení výstražné zprávy ohledně hlasitosti tlačítkem potvrdit následující operace aplikace.
j. Při současném připojení BT a Tunelink bude jako hlavní konektor upřednostňován BT.

Poznámka:
Android je k dispozici v angliļ tinŋ, nŋmļ inŋ, tradiļ ní ļ íṅġtinŋ, zjednoduġené ļ íṅġtinŋ.
iOS je k dispozici v angliļ tinŋ, zjednoduġené ļ íṅġtinŋ.
Uġivatelé si mohou vybrat jazyk v rámci tŋchto moġností, jinak se bude vġe zobrazovat v angliļ tinŋ.

Pokyny ke cvičení

Spalování tuku

Tělo začne spalovat tuk při cca. 65% maximální tepové frekvenci.

Chcete-li dosáhnout optimální spalovací hodnoty, je vhodné udržet tepovou frekvenci mezi 70% - 80% maximální tepové frekvence.

Optimální množství tréninku se skládá ze tří tréninků za týden, každý 30 minut.

Příklad:

52-letý muž začíná s tréninkem. Max frekvence = 220 - 52 (věk) = 168 tep/min. Min rychlost = 168 * 0,7 = 117 tep/min.

Nejvyšší frekvence = 168 * 0,85 = 143 tep/min.

Během prvních týdnů je doporučeno začít s tepovou frekvencí 117, poté ji zvýšit na 143. S rostoucím zlepšení kondice by měla být intenzita frekvence zvýšena na 70% - 85% vaší maximální tepové frekvence.

To může být provedeno zvýšením šlapacího odporu, použitím vyšší frekvence šlapání nebo delšími tréninky.

roky	FC MAX	60% MAX	65% MAX	70% MAX	75% MAX	80% MAX	85% MAX
20	200	120	130	140	150	160	170
25	195	117	127	137	146	156	166
30	190	114	124	133	143	152	162
35	185	111	120	130	139	148	157
40	180	108	117	126	135	144	153
45	175	105	114	123	131	140	149
50	170	102	111	119	128	136	145
55	165	99	107	116	124	132	140
60	160	96	104	112	120	128	136
65	155	93	101	109	116	124	132
70	150	90	98	105	113	110	128

Úspěch

Dokonce i po krátké době pravidelného trénování si uvědomíte, že jste neustále museli zvyšovat šlapací odpor k dosažení vaší optimální tepové frekvence.
Cvičení bude průběžně jednodušší a vy budete mít mnohem lepší kondici během běžného dne.
Za účelem úspěchu je třeba se k pravidelnému cvičení motivovat. Zvolte si stanovené hodiny pro váš trénink a nezačínejte trénovat příliš agresivně.
Staré úsloví mezi sportovci říká:
"Nejtěžší věc na tréninku, je začít" Přeji vám hodně zábavy a úspěchů s vaším přístrojem.

Prodávající poskytuje na tento výrobek prvnímu majiteli následující záruky:

- záruku 5 let na rám a jeho části
- záruku 2 roky na ostatní díly

Záruka se nevztahuje na závady vzniklé:

1. zaviněním uživatele tj. poškození výrobku nesprávnou montáží, neodbornou repasí, užíváním v nesouladu se záručním listem např. nedostatečným zasunutím sedlové tyče do rámu, nedostatečným utáhnutím pedálů v klikách a klik ke středové ose
2. nesprávnou nebo zanedbanou údržbou
3. mechanickým poškozením
4. opotřebením dílů při běžném používání (např. gumové a plastové části, pohyblivé mechanismy jako ložiska klínový řemen, opotřebení tlačítek na computeru)
5. neodvratnou událostí a živelnou pohromou
6. neodbornými zásahy
7. nesprávným zacházením, či nevhodným umístěním, vlivem nízké nebo vysoké teploty, působením vody, neúměrným tlakem a nárazy, úmyslně pozměněným designem, tvarem nebo rozměry

Upozornění:

1. cvičení doprovázené zvukovými efekty a občasným vrzáním není závada bránící řádnému užívání stroje a tudíž nemůže být předmětem reklamace. Tento jev lze odstranit běžnou údržbou.
2. doba životnosti ložisek, klínového řemene a dalších pohyblivých částí může být kratší než je doba záruky
3. na stroje nutné provést odborné vyčištění a seřízení minimálně jednou za 12 měsíců
4. v době záruky budou odstraněny veškeré poruchy výrobku způsobené výrobní závadou nebo vadným materiálem výrobku tak, aby věc mohla být řádně užívána
5. reklamace se uplatňuje zásadně písemně s přesným označením typu zboží, popisem závady a potvrzeným dokladem o zakoupení

OCHRANA ŽIVOTNÍHO PROSTŘEDÍ - informace k likvidaci elektrických a elektronických zařízení. Po uplynutí doby životnosti přístroje nebo v okamžiku, kdy by oprava byla neekonomická, přístroj nevhazujte do domovního odpadu. Za účelem správné likvidace výrobku jej odevzdejte na určených sběrných místech, kde budou přijata zdarma. Správnou likvidací pomůžete zachovat cenné přírodní zdroje a napomáháte prevenci potenciálních negativních dopadů na životní prostředí a lidské zdraví, což by mohly být důsledky nesprávné likvidace odpadů. Další podrobnosti si vyžádejte od místního úřadu nebo nejbližšího sběrného místa. Při nesprávné likvidaci tohoto druhu odpadu mohou být v souladu s národními předpisy uděleny pokuty.

Copyright - autorská práva

Společnost MASTER SPORT s.r.o. si vyhrazuje veškerá autorská práva k obsahu tohoto návodu k použití. Autorské právo zakazuje reprodukci částí tohoto návodu nebo jako celku třetí stranou bez výslovného souhlasu společnosti MASTER SPORT s.r.o.. Společnost MASTER SPORT s.r.o. pro použití informací, obsažených v tomto návodu k použití nepřebírá žádnou odpovědnost za jakýkoli patent.

MASTER SPORT s.r.o.
1. máje 69/14
709 00 Ostrava – Mariánské Hory
Czech Republic
reklamace@nejlevnejsisport.cz
www.nejlevnejsisport.cz

SK

ELIPTICAL MASTER E24 I-bike

MAS4A175

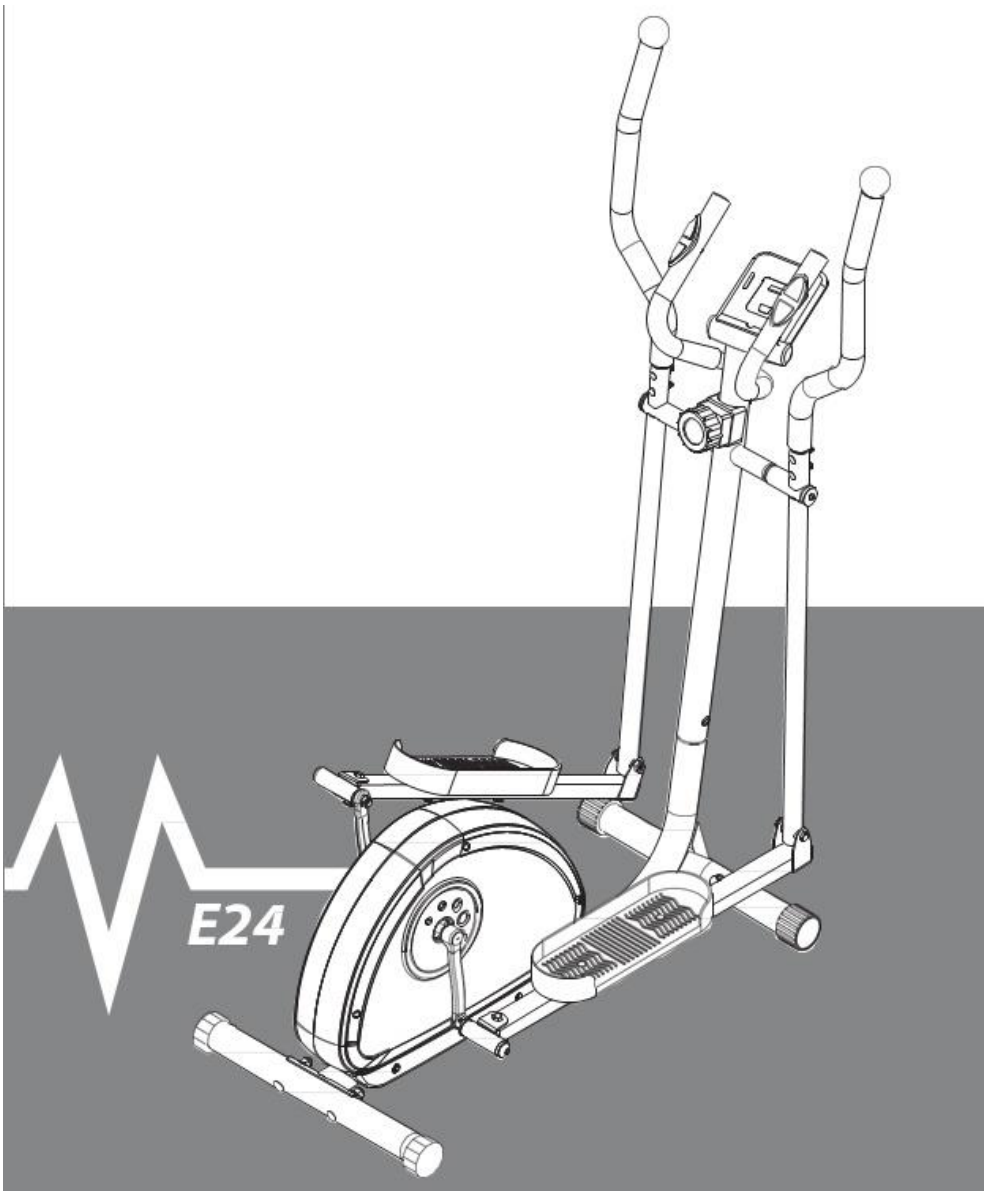

Návod k použitiu

NEJLEVNEJSI SPORT.CZ
NAJLACNEJSI SPORT.SK
NAJTANSZY SPORT.PL

Pred zahájením cviľenia na stroji, si prosím pozorne prečítajte návod k obsluhe. Uchovajte návod pre prípad opravy alebo výmeny súčastí.

- Tento prístroj je vyrobený len pre domáce použitie a testovaný do maximálnej telesnej hmotnosti 110 kg.
- Postupujte podľa pokynov v návode na zostavenie opatrne.
- Používajte len originálne náhradné diely.
- Pred zostavením nezabudnite skontrolovať, či je balenie kompletné pomocou uvedených zoznamov.
- Pri zostavovaní používajte len k tomu vhodné náradie a v prípade potreby požiadajte o asistovanie.
- Umiestnite prístroj na rovný, protišmykový povrch. Vzhľadom k možnej korózii, sa neodporúča používať prístroje vo vlhkom prostredí.
- Skontrolujte pred prvým cvičením a každé 1-2 mesiace, či všetky spájajúce časti sú pevne utiahnuté a v dobrom stave. Vymeňte ihneď chybné komponenty alebo prístroj až do opravy nepoužívajte. Pri opravovaní používajte iba originálne diely.
- V prípade opravy sa obráťte na svojho predajcu.
- Pre opravy používajte iba originálne náhradné diely.
- Vyvarujte sa používania agresívnych čistiacich prostriedkov pri čistení prístroja.
- Začnite na prístroji cvičiť len pri riadnom zostavení a kontrole prístroja.
- Pre všetky nastaviteľné časti majte na pamäti maximálne polohy, do ktorých môžu byť nastavené či utiahnuté.
- Prístroj je určený pre dospelé osoby. Uistite sa, že ho deti používajú iba pod dohľadom dospelej osoby.
- Uistite sa, že prítomné osoby sú si vedomé možných rizík, napr. pohyblivých časti počas cvičenia.
- Upozornenie: nesprávne alebo nadmerné cvičenie môže spôsobiť poškodenie zdravia.
- Pred začatím akéhokoľvek cvičebného programu sa poraďte so svojím lekárom. Ten vám poradí, aký druh cvičenia je pre vás vhodný.

Obsah balenia

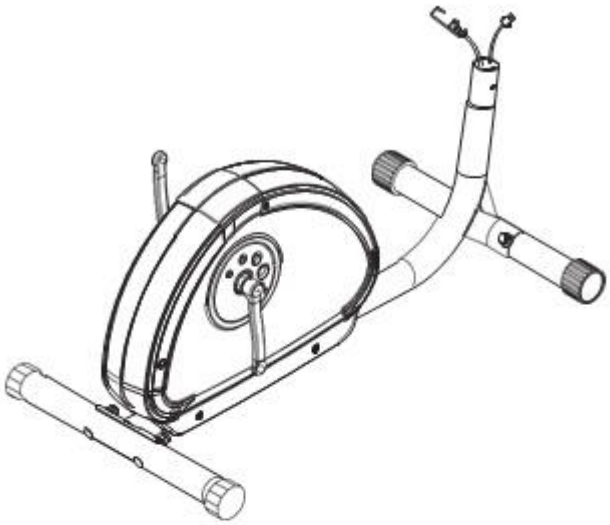

hlavní rám

přední tyč

průchodka

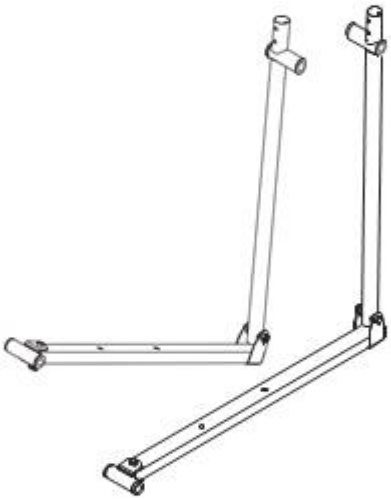

spodní řídítka P/L

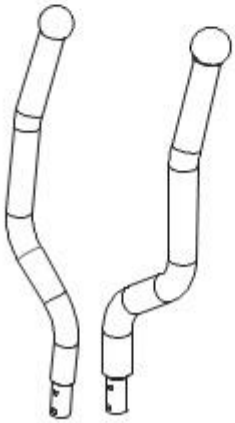

tyč řídítek P/L

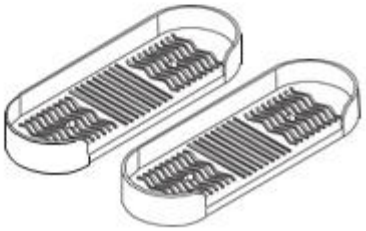

pedály P/L

hlavný rám, predná tyč, priechodka, spodné riadidlá P/L, tyč riadidiel P/L, pedále P/L

computer, predné riadidlá

Sada náradia

- šroub – skrutka, pro – pre, pojistná – poistná, klíč – kľúč, řidítek - riadidiel

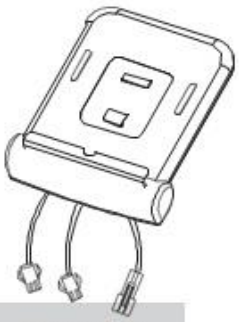

computer

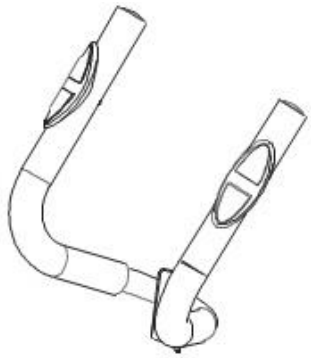

přední řídítka

Sada nářadí

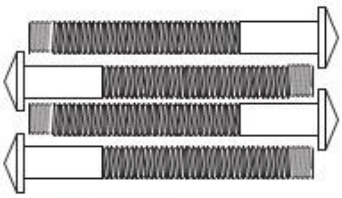

N-1:vratový šroub M8*P1.25*75L (4)

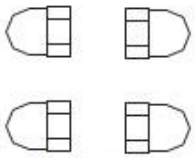

N-3: matice pro M8(4)

N-7:zahnutá podložka Ø20*Ø30*0.3T(2)

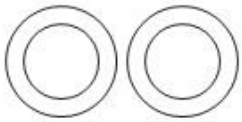

N-8:podložka Ø8*Ø25*2T(2)

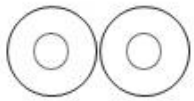

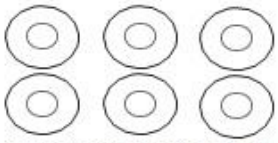

N-2:zahnutá podložka pro M8 šroub (6)

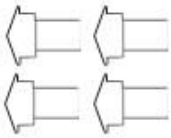

N-4:vratový šroub M8*P1.25*16L (4)

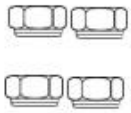

N-9: pojistná matice pro M8 (4)

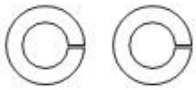

N-15: pružinová podložka pro šroub řiditek (2)

N-5: imbusový klíč M6*14L(4)

N-6 imbusový klíč M8*P1.25*16L(2)

N-14:zahnutá podložka Ø17.5*Ø25*0.3T (2)

N-17:podložka Ø8*Ø16*2t (4)

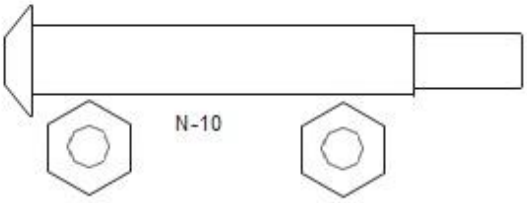

N-10

N-12: pojistná matice pro (1)

N-13: pojistná matice pro(1)

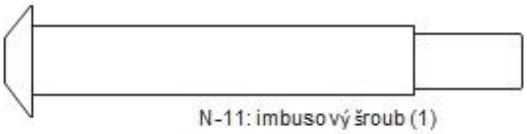

N-11: imbusový šroub (1)

N-18 imbusový šroub M8*P1.25*16L (2)

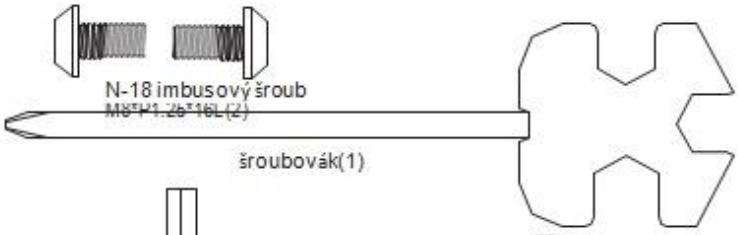

šroubovák(1)

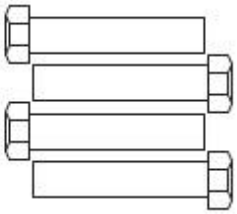

N-16 imbus.šroub M8 *P1.25*40 L(4)

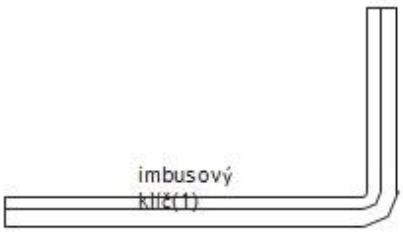

imbusový klíč(1)

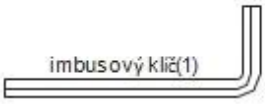

imbusový klíč(1)

imbusový klíč(1)

POKYNY K ZOSTAVENIU

KROK 1

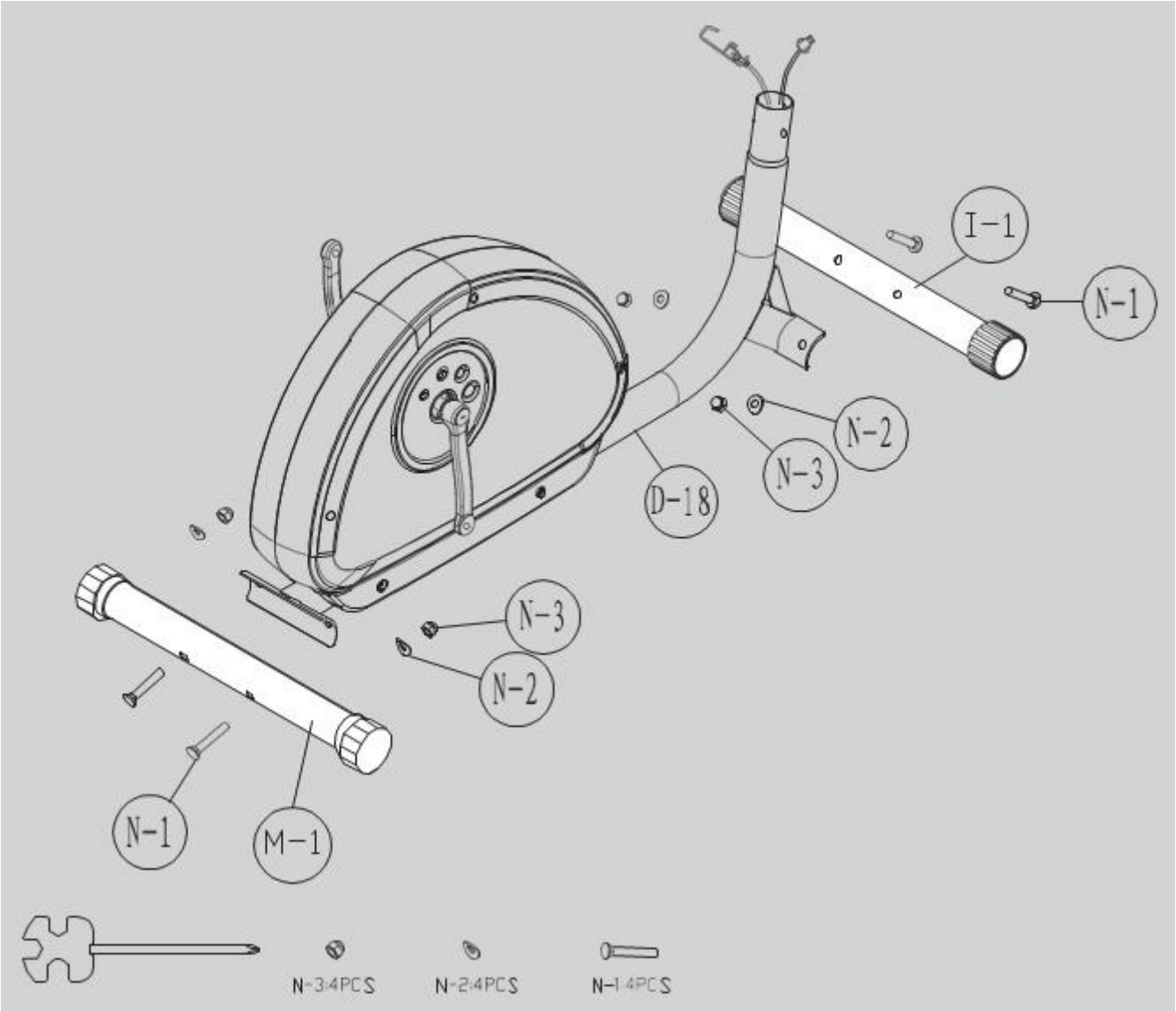

1. 1. Pripojte predný stabilizátor (I-1) s dvoma skrutkami (N-1), polkruhovými podložkami (N-2) a maticami (N-3) pomocou náradia.

Pripojte zadný stabilizátor (M-1) s dvoma skrutkami (N-1), polkruhovými podložkami (N-2) a maticami (N-3) pomocou náradia.

KROK 2

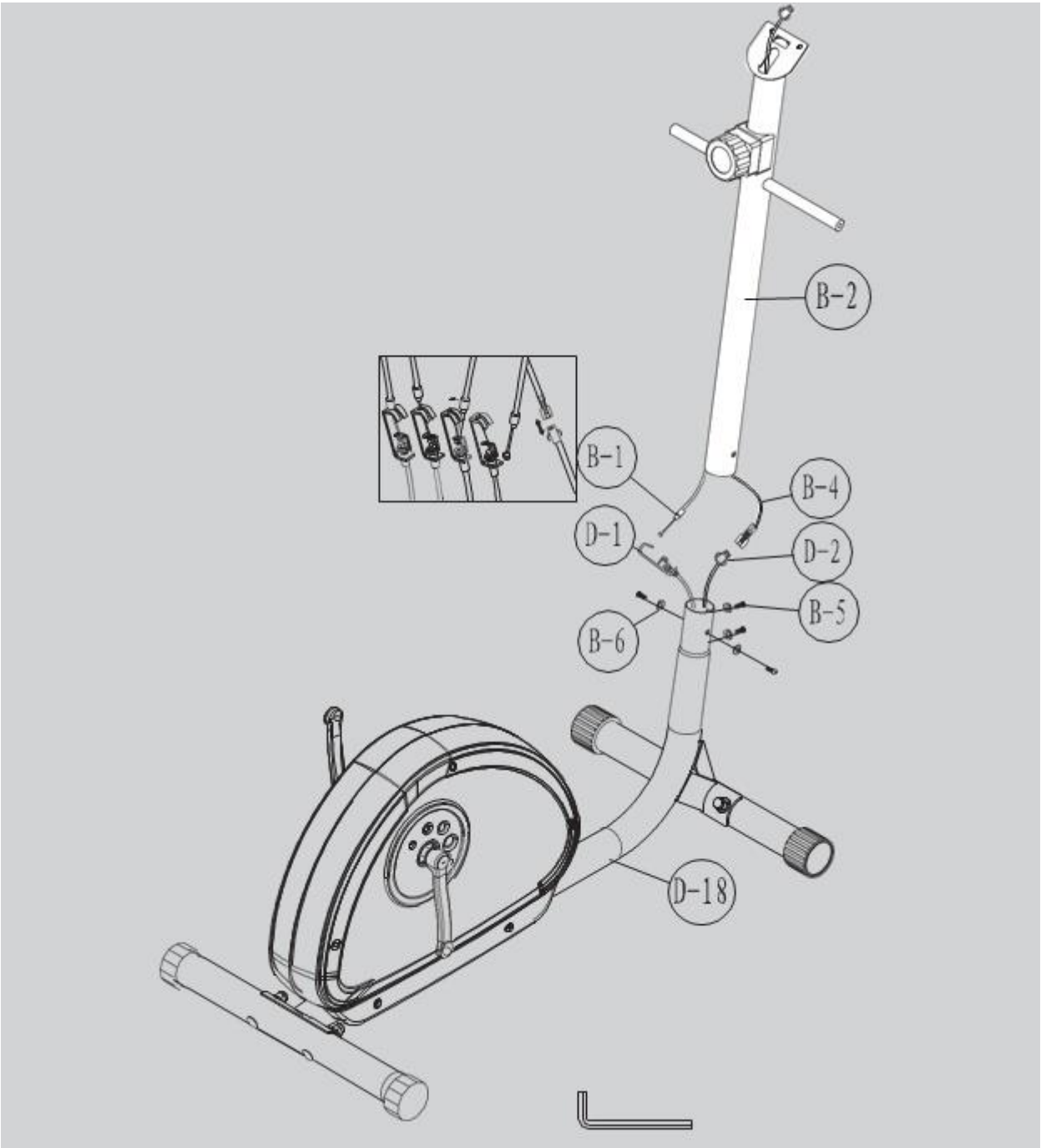

1. Odstráňte imbusovú skrutku (B-5) a polkruhovú podložku (B-6) z hlavného rámu (H-20).

2. Vytiahnite regulátor záťaže s horným káblom (B-1) prednej tyče (B-2) a uistite sa, že regulátor je v najľahšej pozícii (minimálna pozícia).

3. Spojte regulátor záťaže s horným káblom (B-1) a spodnou reguláciou (D-1), potom spojte stredový kábel senzoru (B-4) a spodný kábel senzoru (D-2)

Poznámka: Sadu imbusových skrutiek a podložiek ihneď neuťahujte. Je lepšie utiahnuť všetky štyri sady naraz, pre jednoduchšiu zmenu uhlov a upevnenia.

KROK 3

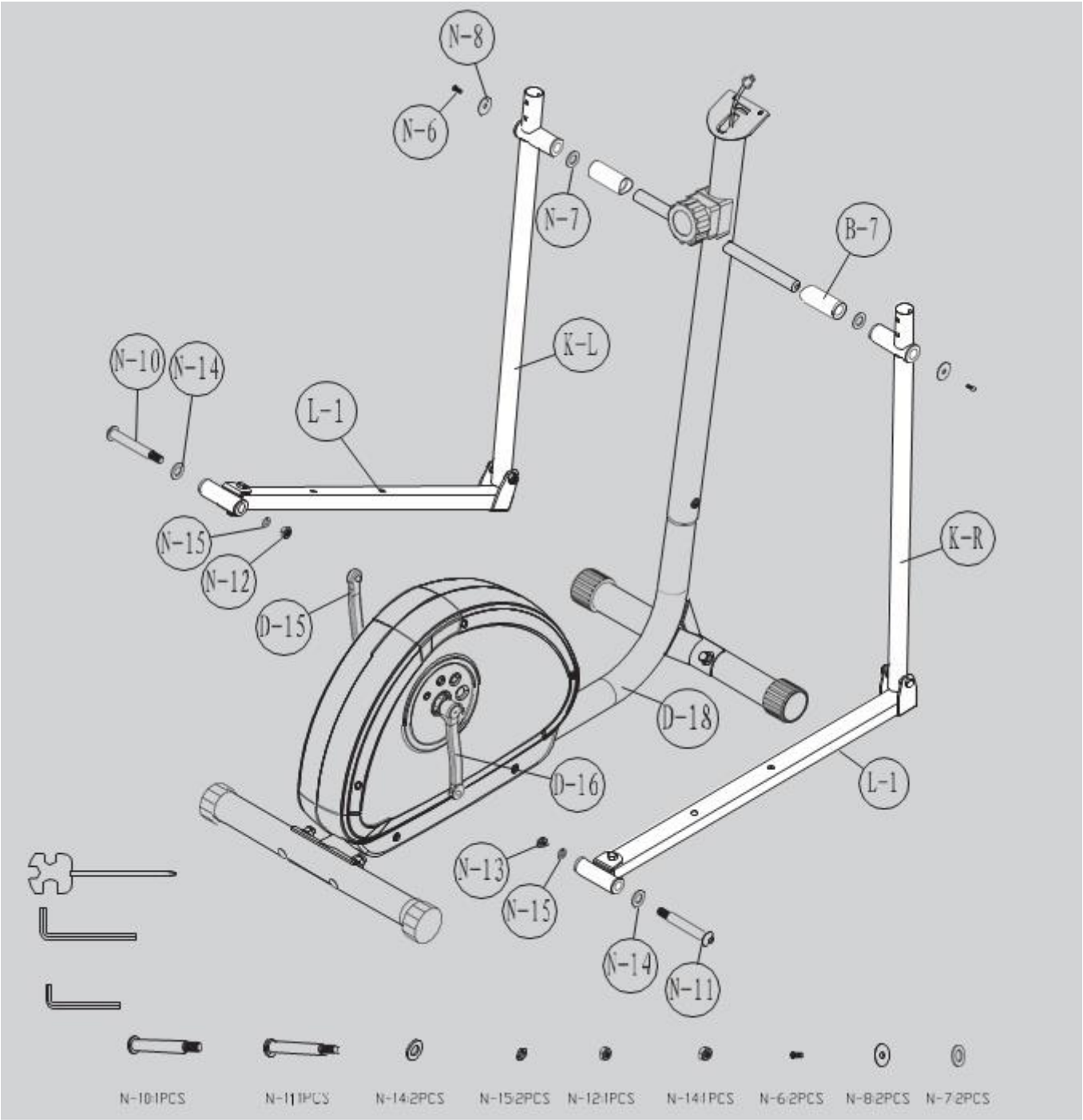

1. Uchopte priechodku (B-7) a vložte ju na každej strane do prednej tyče (B-2).
2. Vložte tyč skrz zvlnenú podložku (N-7) spodného riadidlá (K-R / L), a potom upevnite plochou podložkou (N-8) a imbusovú skrutku (N-6) na každej strane.

Pozor: Pre priskrutkovanie imbusových skrutiek použite imbusové kľúče (N-6) na oboch stranách naraz.

3. Pripojte skrutky (N-10 & N11), vlnenú podložku (N-14) k pedálovej kľuke (D-15) pomocou imbus. kľúča (P-1).
4. Pripevnite pružinovú podložku (N-15), matice (N-12, N-13) ku kľučkám (D-15 & D-16) a pedálovej tyči (L-1) pomocou kľúča.

KROK 4

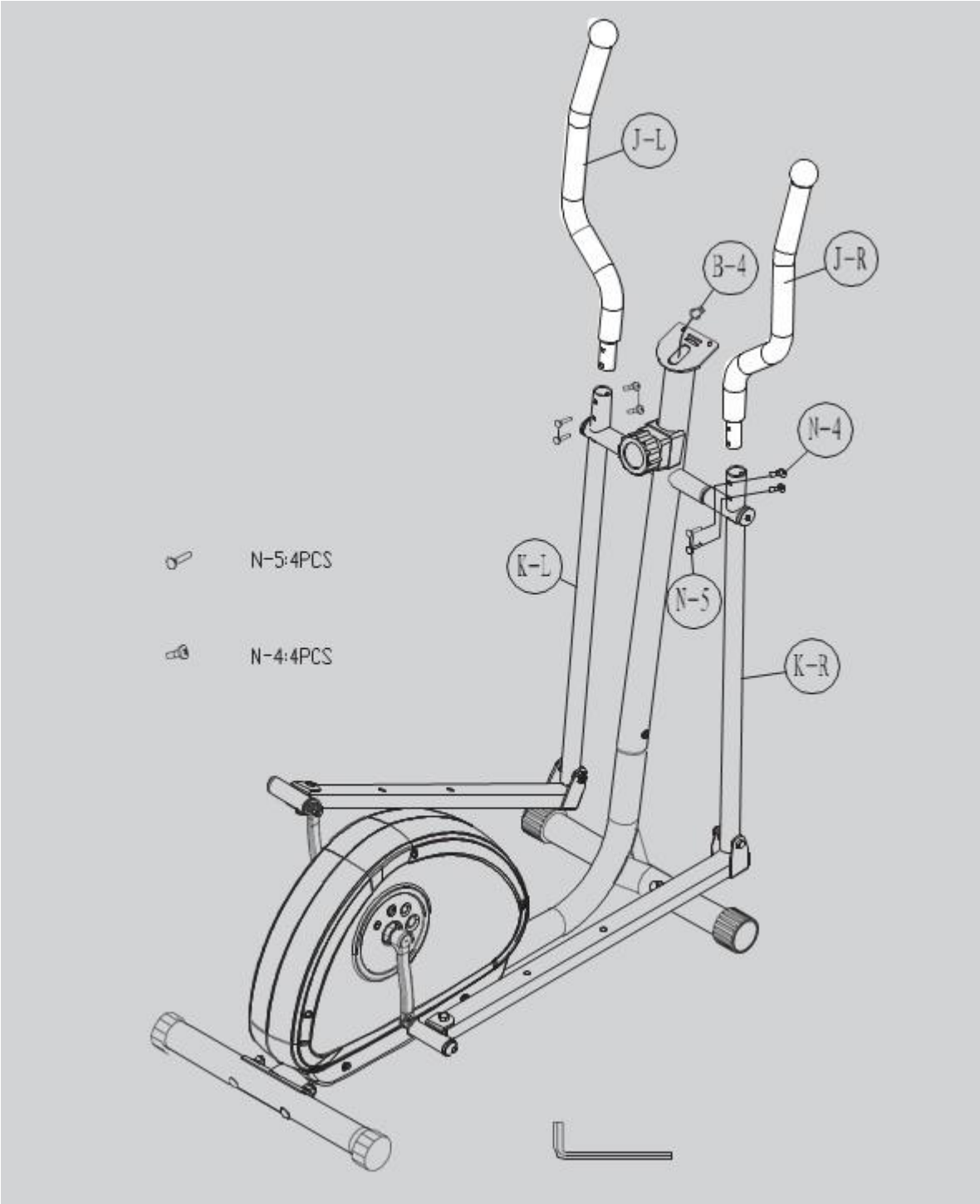

Zasuňte hornú tyč riadidiel (J-R / L) do predných riadidiel (K-R / L) so skrutkou (N-5) a imbusovou skrutkou (N-4) pomocou imbusového kľúča.

KROK 5

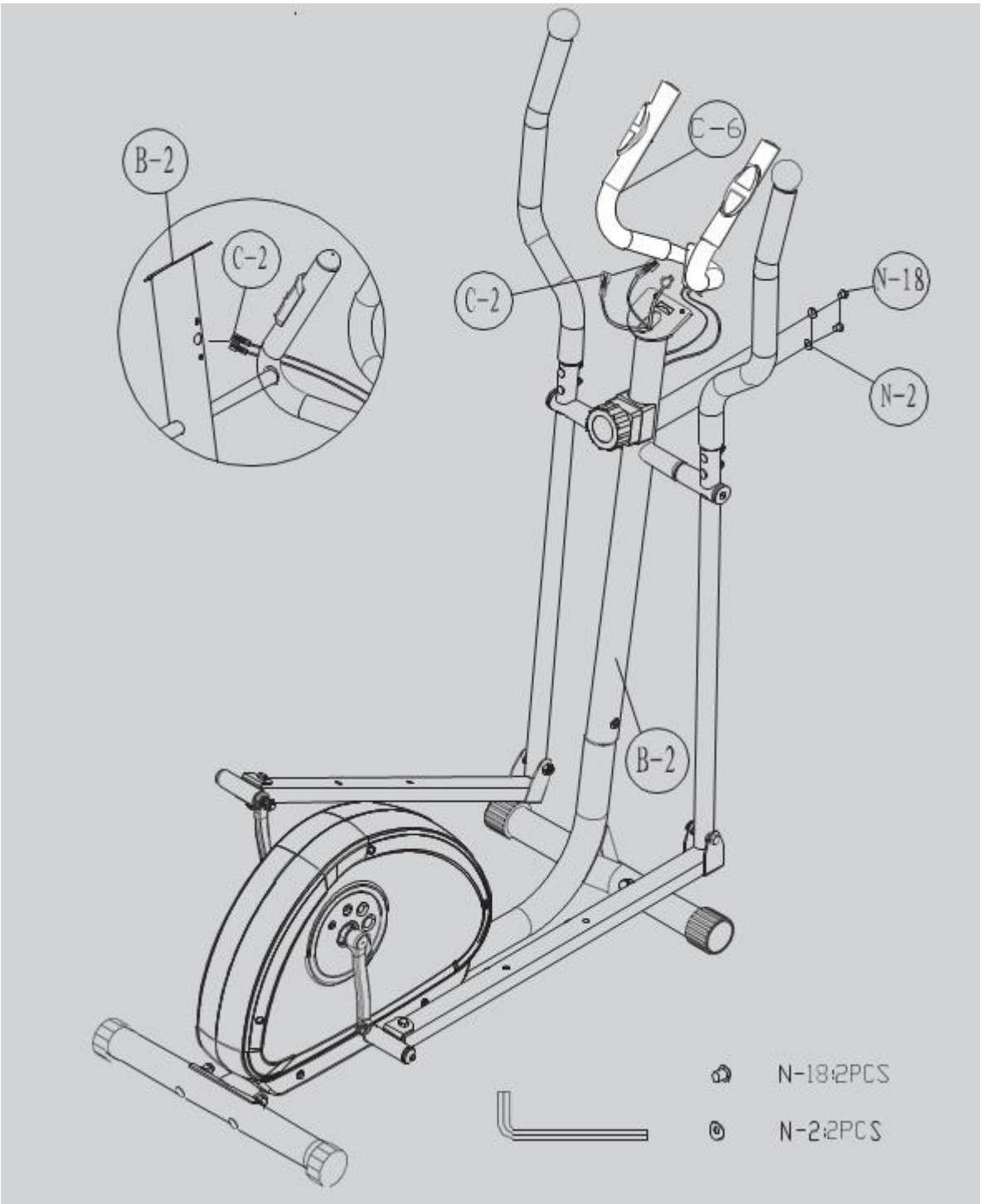

1. Uchopte kábel senzoru tepovej frekvencie (C-2) a uveďte ho skrz prednú tyč (B-2) na každej strane.

2. Pripevnite predné riadidlá (C-6) k prednej tyči (B-2) s dvoma zahnutými podložkami (N-2), dvoma skrutkami (N-18) pomocou imbusového kľúča.

KROK 6

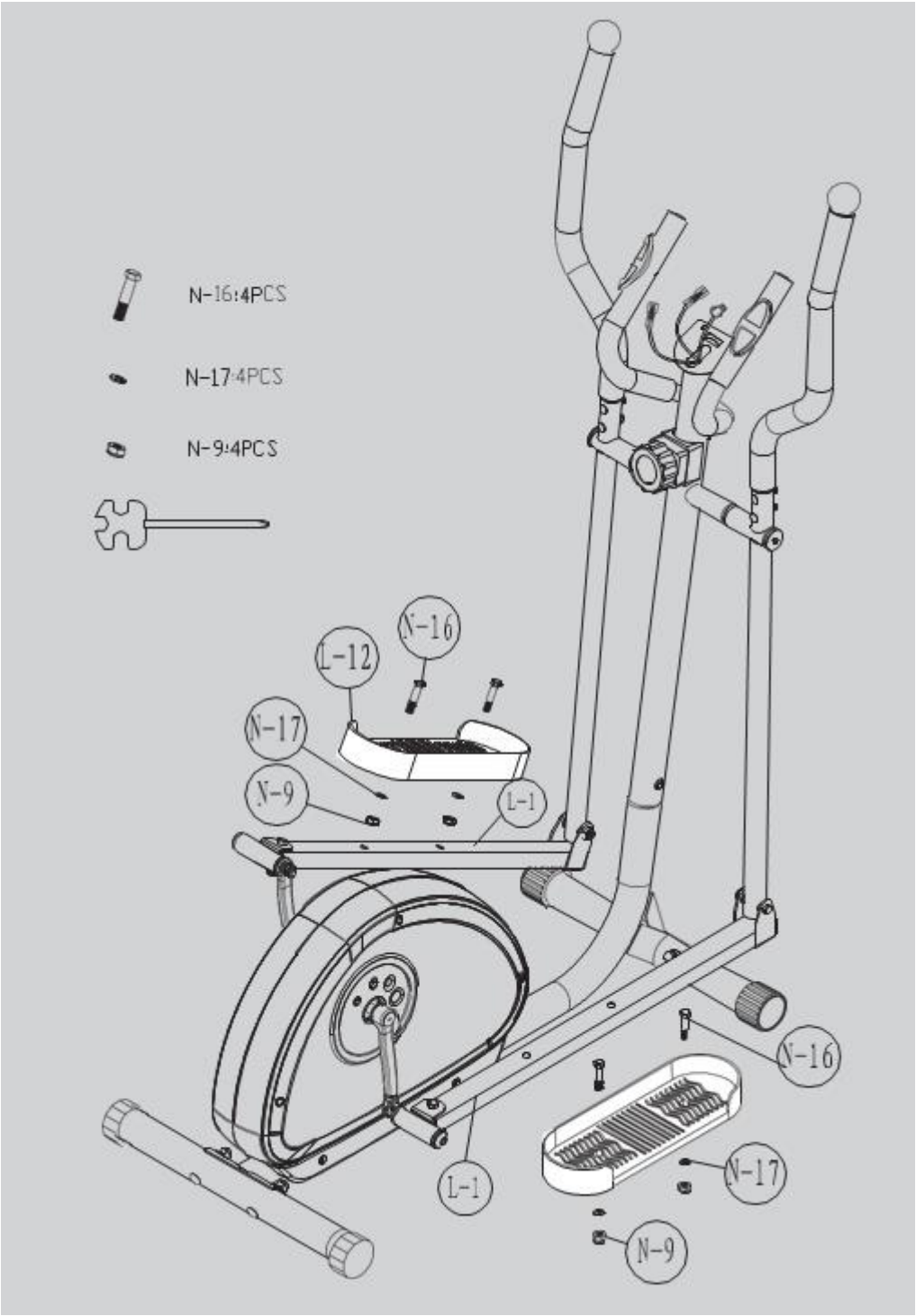

Vložte pedále (L-12) do pedálových tyčí (L-1) a upevnite s dvoma sadami skrutiek (N-16), plochou podložkou (N-17), maticou (N-9) pomocou kľúča. Zostavte ľavú aj pravú stranu rovnako.

KROK 7

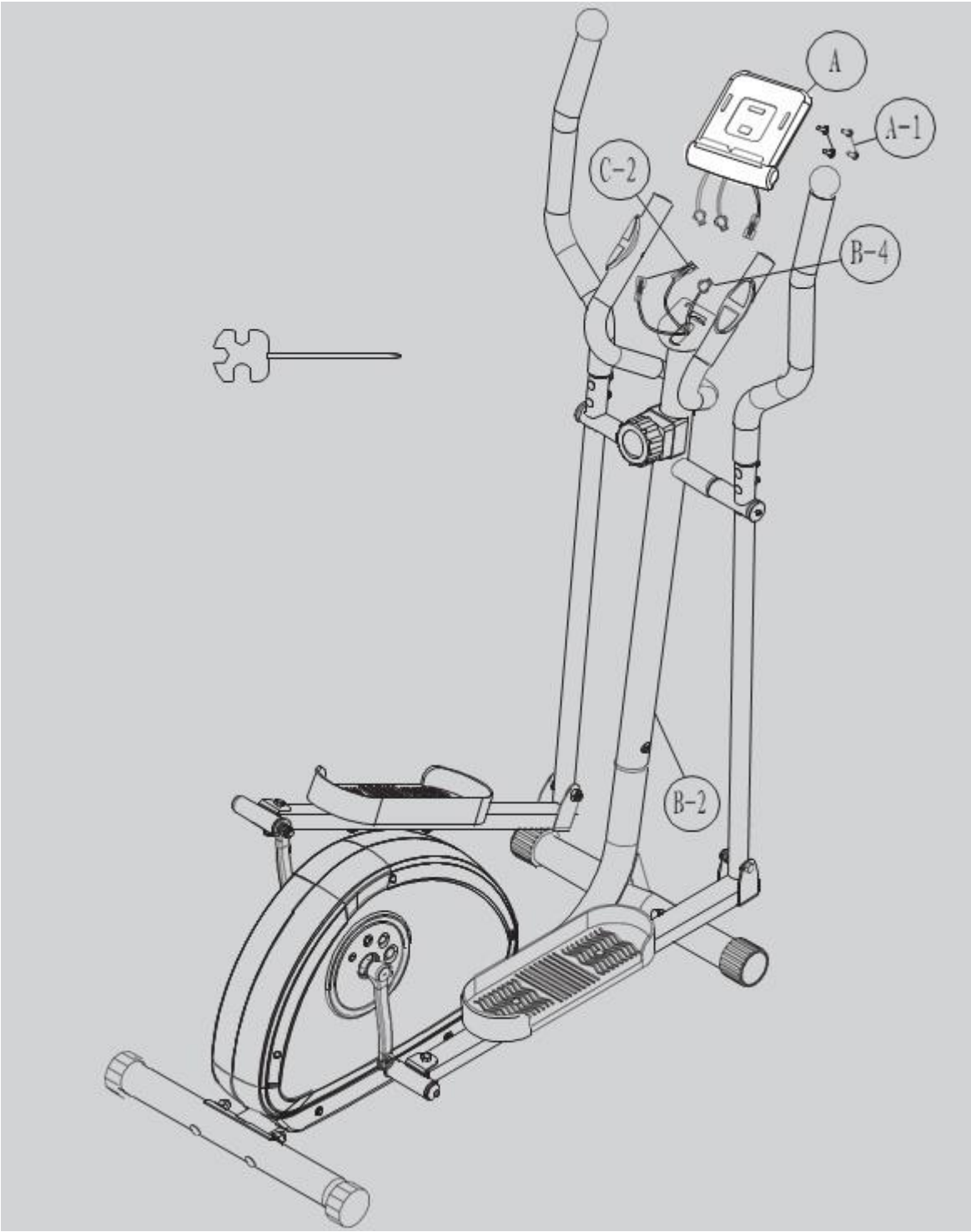

1. Najprv odstráňte vopred pripevnené skrutky (A-1) na computeru (A).

2. Zapojte kábel tepovej frekvencie (C-2), senzorový kábel (B-4) do computeru (A).

3. Upevnite computer (A) na prednú tyč (B-2) s dvoma skrutkami (A1) pomocou kľúča.

Nákres častí

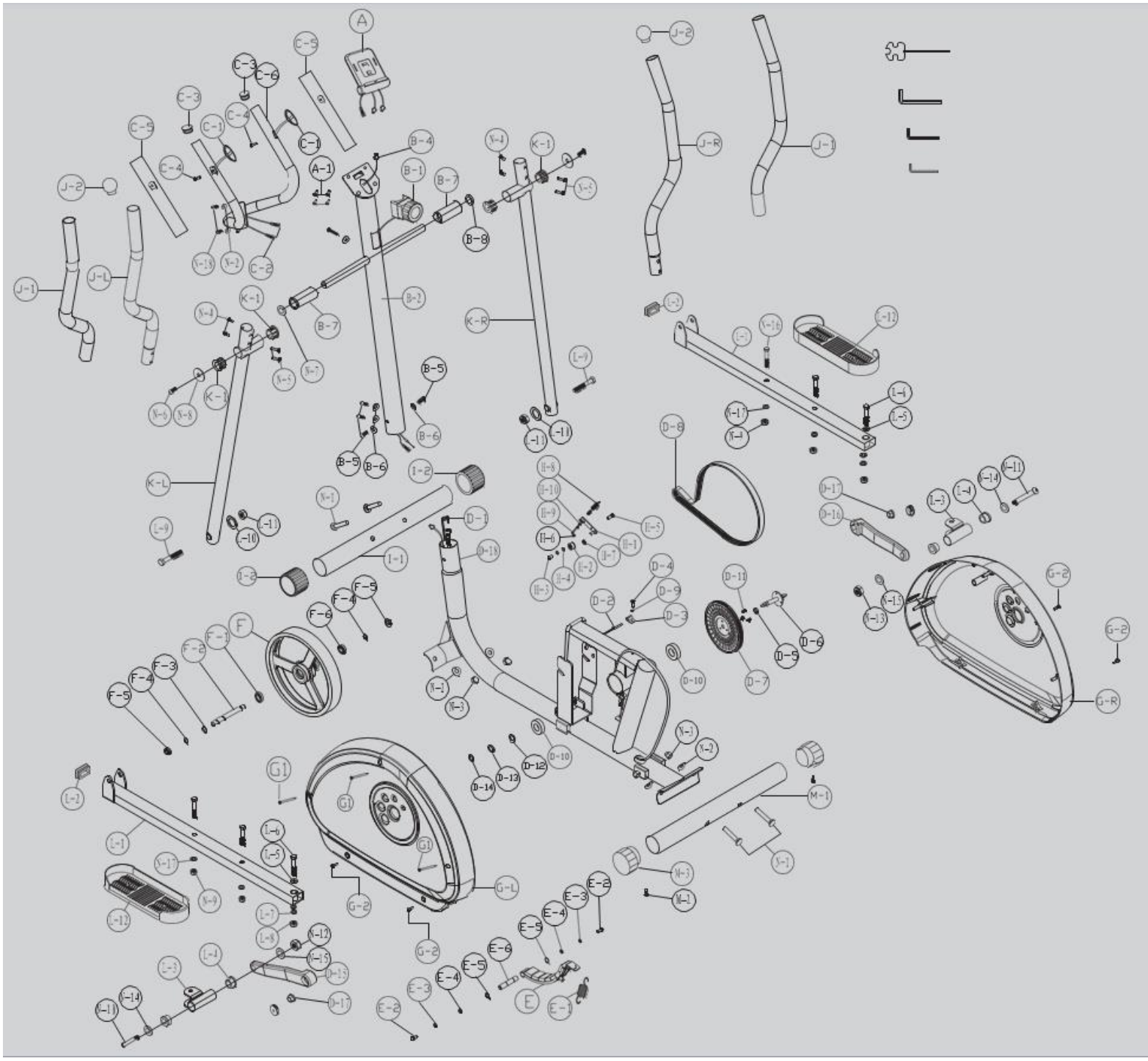

Zoznam častí

časť #	názov	množství
A,A-1	computer	1 sada
B-1	regulácia záťaže	1 ks
B-2	predná tyč	1 ks
B-4	kábel senzoru	1 ks
B-5	imbusová skrutka M8*P1.25*16L	4 ks
B-6	polkruhová podložka	4 ks
B-7	objímka prednej tyče	2 ks
C-1	senzor tepovej frekvencie v rukovätiach	2 ks
C-2	kábel senzoru	1 ks
C-3	krytka riadidiel	2 ks
C-4	skrutka M4x20L	2 ks
C-5	penová úchytka	2 ks
C-6	predné riadidlá	1 ks
D-1	kábel záťaže	1 ks
D-2	obal senzoru	1 ks
D-3	držiak senzoru	1 ks
D-4	skrutka M4x10L	1 ks
D-5	priechodka	1 ks
D-7	remenica	1 ks
D-8	pás	1 ks
D-9	plochá podložka ϕ5xϕ10x1t	1 ks
D-10	ložisko	2 ks
D-11	šesťhranná skrutka M8xP1.25x12Lx5t	3 ks
D-12	zvlnená podložka ϕ20xϕ30x0.3t	1 ks
D-13	plochá podložka ϕ20.3xϕ30x1t	1 ks
D-14	C-krúžok ϕ20	1 ks
D-15	ľava kľuka	1 ks
D-16	pravá kľuka	1 ks
D-17	nylonová skrutka M10xP1.25x7.3T	2 ks
D-18	hlavný rám	1 ks
E-1~E-6	magnetická sada	1 sada
F~F-6	zotrvačník - sada	1 sada
G-L	ľavý kryt reťaze	1 ks
G-R	pravý kryt reťaze	1 ks
G-1	skrutka M4x50L	3 ks

časť #	názov	množstvo
G-2	skrutka M5x16L	4 ks
H-1~H-10	napínacia kladka - sada	1 sada
I-1	predný stabilizátor	1 ks
I-2	prepravné kolieska pre predný stabilizátor	2 ks
J-L	horné riadilo (ľavé)	1 ks
J-R	Horné riadidlo (pravé)	1 ks
J-1	penová úchytka horných riadidiel	2 ks
J-2	krytka horných riadidiel	2 ks
K-L	spodné riadidlo (L)	1 ks
K-R	spodné riadidlo (P)	1 ks
K-1	priechodka spodných riadidiel	4 ks
L-1	pedálová tyč	1 ks
L-2	krytka pedálovej tyče	1 ks
L-3~L-4	sada kľuk	1 sada
L-5	priechodka ϕ10*ϕ19*10L	2 ks
L-6	šesťhranná skrutka M10xP1.5x50L	1 ks
L-7	plochá podložka ϕ10xϕ20x2t	1 ks
L-8	nylonová matica M10	1 ks
L-9	imbusová skrutka M8xP1.25x55L	1 ks
L-10	plochá podložka ϕ8xϕ16x1t	1 ks
L-11	nylonová matica M8	1 ks
L-12	pedál	2 ks
M-1	zadný stabilizátor	1 ks
M-2	skrutka 3/16" zadného stabilizátora	2 ks
M-3	krytka zadného stabilizátora	2 ks
N-1~N22	sada skrutiek a matíc	1 sada

COMPUTER

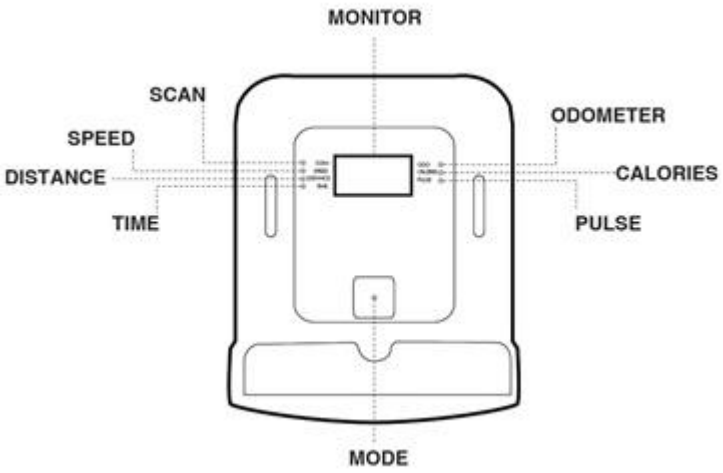

FUNKCIE
TIME (ČAS)…….
SPEED (RÝCHLOSŤ)……..
DISTANCE (VZDIALENOSŤ)…….
ODOMETER (celková vzdialenosť)…….
CALORIES (KALORIE)……..
PULSE (tepová frekvencia)……..

POPIS FUNKCIE

MODE……Zvolenie inej funkcie.
SCAN……Prepínanie medzi funkciami každé 4 sekundy.
TIME……Počítanie času.
SPEED……..Aktuálna rýchlosť.
DISTANCE……Aktuálna vzdialenosť
CALORIES…….Počet teoreticky spálených kalórií.
ODOMETER….Celková dosiahnutá vzdialenosť
PULSE…….Aktuálna tepová frekvencia.

Poznámka

1. Kompatibilný s iOS a systémem Android.
2. V prípade konzolového a mobilného pripojenia zariadenia cez Tunelink, sa displej po pripojení vypne.
3. Pokiaľ displej nezobrazuje správne, vyberte a znovu vložte batérie.
4. Špecifikácie batérií: 1,5 V UM-3 alebo AA (4 ks).

Zapnutie a vypnutie

Zapnutie:
Displej bude zobrazovať všetky segmenty so zapípnutím ako na obrázku A.
Vypnutie:
Potom, čo sa počas 4 minút do monitora nedostane žiadny signál, monitor sa prepne do modu SLEEP (spánok).
Ovládanie
Po zapnutí monitora (alebo po stlačení tlačidla MODE, RESET a podržanie po dobu 3 sekúnd) bude displej po sekundách zobrazovať všetky segmenty sa zapípnutím a prepne sa do modu SCAN ako na obrázku B.
Potom, čo do monitora nedostane žiadny signál, sa budú načítať hodnoty TMR, DST a CAL ako na obrázku C.
Riešenie problémov:
Pokiaľ displej zobrazuje obrázok D, je nutné vymeniť batérie.
Ak sa vám pri šliapaní do pedálov nedostáva žiadneho signálu, skontrolujte, či je kábel správne pripojený.

I-Biking, APP

Stiahnite aplikáciu iBiking+ v APP STORE alebo Gooleplay.

Spusťte aplikáciu iBiking+ na tablete alebo smartphone a stlačte spojiť pre zahájenie cvičenia.

POZNÁMKA:

1. Akonáhle je computer pripojený k tabletu alebo smartphonu, vypne sa.
2. Ukonļ ite poļ ítaļ ovú aplikácii a vypnutie Bluetooth, potom sa computer znova zapne.

iOS 7 alebo vyšší.

Podpora iOS zariadenia: iPhone4s,iPhone5,iPhone5s, iPhone6,iPhone6+

“Vyrobené pre iPod,” “Vyrobené pre iPhone,” a “Vyrobené pre iPad” znamená, že elektronické príslušenstvo bolo navrhnuté špeciálne pre pripojenie k zariadeniu iPod, iPhone nebo iPad, v uvedeném poradí, a bolo vývojármi certifikované pre fungovanie s parametrami výkonnosti spoločnosti Apple. Spoločnosť Apple nie je zodpovedná za prevádzku tohto zariadenia ani jeho súlad s bezpečnostnými a regulačnými štandardmi.

Upozorňujeme, že používanie tohto príslušenstva so zariadením iPod, iPhone alebo iPad môže ovplyvniť výkon bezdrôtového pripojenia.

iPad, iPhone, iPod, iPod classic, iPod nano, iPod shuffle a iPod touch sú ochranné známky spoločnosti Apple Inc., registrované v USA a ďalších krajinách.

Podpora zariadení so systémom Android:

Android Tablet OS 4.3 alebo vyšší

Android tablet rozlišenie 1280x800 pixelov Android telefon OS 4.3 alebo vyšší

Android telefón rozlišenie 1280x800 pixelov, 720X1280 pixelov, 480x800 pixelov

Podpora zariadenia so systémom Android: Samsung Galaxy Note 1 ~ 4 Samsung Galaxy S2 ~ 5 HTC ONE NEW HTC HTC D316d M8

SONY Z ULTRA

Upozornenie a varovanie：«Nepodporuje niektoré elektronické zariadenia.»

a. Bez prijatia akejkoľvek spätnej väzby komunikačného protokolu, bude aplikácia naďalej vysielať signál a čakať na potvrdenie. Po 15 sekundách sa Tunelink vypne a je nutné vykonať reset. (Pri prichádzajúcom hovore, správe alebo v inom zvukovom signále. Do 15 sekúnd sa spojenie znovu obnoví, ak to však trvá dlhšie ako 15 sekúnd, je potrebné reštartovať.)

b. Audio konektor kábla Tunelink je 4-kolíkový, a maximálna dĺžka je 50 cm. Po stiahnutí aplikácie stlačte ľavú dolnú ikonu pre pripojenie.

c. Používajte vždy len originálne Audio kábel Tunelink k dosiahnutiu vysokej kvality prenosu. Ak používate neoriginálny zvukový kábel, ovplyvňujete tým nielen výkon vysielania, ale môže to viest k nežiadaným výsledkom.

d. Po vložení Tunelinku do audio konektora s ním neotáčajte. Audio kábel nemôže byť ohýbaný, aby sa zabránilo pôsobeniu induktívneho efektu a zlému kontaktu prenosu.

e. Pri používaní Tunelinku, nenabíjajte žiadne zariadenie, aby sa znížilo rušenie prenosu.

f. Nevystavujte zvukový konektor kábla Tunelink vlhkému prostrediu. Zapojiť audio kábel a nastavte hlasitosť medzi 70% až 90%.

g. Stlačte tlačidlo CONNECT.

h. Úspešné pripojenie a vstup do aplikácie.

i. Keďže aplikácia potrebuje zvýšiť hlasitosť, musí užívateľ po zobrazení výstražnej správy ohľadne hlasitosti tlačidlom potvrdiť nasledujúce operácie aplikácie.

j. Pri súčasnom pripojení BT a Tunelink bude ako hlavný konektor uprednostňovaný BT.

Poznámka:

Android je k dispozícii v angliļ tine, nemļ ine, tradiļ nej ļ íņġtine, zjednoduġenej ļ íņġtine.

iOS je k dispozícii v angliļ tine, zjednoduġenej ļ íņġtine.

Uġívatelia si môġu vybraŠjazyk v rámci týchto moġností, inak sa bude vġetko zobrazovaŠv angliļ tine.

Pokyny k cvičeniu

Spaľovanie tuku

Telo začne spaľovať tuk pri cca. 65% maximálnej tepovej frekvencii.

Ak chcete dosiahnuť optimálne spaľovacie hodnoty, je vhodné udržať tepovú frekvenciu medzi 70% - 80% maximálnej tepovej frekvencie.

Optimálne množstvo tréningu sa skladá z troch tréningov za týždeň, každý 30 minút.

Príklad:

52-ročný muž začína s tréningom. Max. frekvencia = 220 - 52 (vek) = 168 tep/min. Min rýchlosť = 168 * 0,7 = 117 tep/min.

Najvyššia frekvencia = 168 * 0,85 = 143 tep/min.

Počas prvých týždňov je odporúčané začať s tepovou frekvenciou 117, potom ju zvýšiť na 143. S rastúcim zlepšením kondície by mala byť intenzita frekvencia zvýšiť na 70% - 85% vašej maximálnej tepovej frekvencie.

To môže byť vykonané zvýšením šlapacieho odporu, použitím vyššej frekvencie šliapania alebo dlhšími tréningami.

roky	FC MAX	60% MAX	65% MAX	70% MAX	75% MAX	80% MAX
20	200	120	130	140	150	160
25	195	117	127	137	146	156
30	190	114	124	133	143	152
35	185	111	120	130	139	148
40	180	108	117	126	135	144
45	175	105	114	123	131	140
50	170	102	111	119	128	136
55	165	99	107	116	124	132
60	160	96	104	112	120	128
65	155	93	101	109	116	124
70	150	90	98	105	113	110

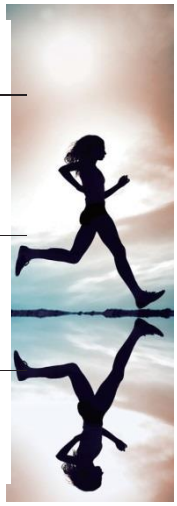

Úspech

Dokonca aj po krátkej dobe pravidelného trénovania si uvedomíte, že ste neustále museli zvyšovať šliapací odpor k dosiahnutiu vašej optimálnej tepovej frekvencie.
Cvičenie bude priebežne jednoduchšie a vy budete mať oveľa lepšiu kondíciu počas bežného dňa.
Za účelom úspechu je potrebné sa k pravidelnému cvičeniu motivovať. Zvoľte si stanovené hodiny pre váš tréning a nezačínajte trénovať príliš agresívne.
Staré príslovie medzi športovcami hovorí:
"Najťažšie vec na tréningu, je začať" Prajem vám veľa zábavy a úspechov s vaším prístrojom.

Predávajúci poskytuje na tento výrobok prvému majiteľovi nasledujúce záruky:
- záruku 5 rokov na rám a jeho časti
- záruku 2 roky na ostatné diely

Záruka sa nevzťahuje na závady vzniknuté:
1. zavinením užívateľa tj. Poškodenie výrobku nesprávnou montážou, neodbornou repasiou, užívaním v nesúlade so záručným listom napr. Nedostatočným zasunutím sedadlovej tyče do rámu, nedostatočným utiahnutím pedálov v kľukách a kľúk k stredovej osi
2. nesprávnou alebo zanedbanou údržbou
3. mechanickým poškodením
4. opotrebovaním dielov pri bežnom používaní (napr. Gumové a plastové časti, pohyblivé mechanizmy ako ložiská, klinový remeň, opotrebenie tlačidiel na computeri)
5. neodvratnou udalosťou a živelnou pohromou
6. neodbornými zásahmi
7. nesprávnym zaobchádzaním, či nevhodným umiestnením, vplyvom nízkej alebo vysokej teploty, pôsobením vody, neúmerným tlakom a nárazmi, úmyselne pozmeneným designom, tvarom alebo rozmermi

Upozornenie:
1. cvičenie doprevadzané zvukovými efektmi a občasným vŕzganím nie je závada brániaca riadnemu používaniu stroja a tak isto nemôže byť predmetom reklamácie. Tento jav sa dá odstrániť bežnou údržbou.
2. doba životnosti ložísk, klinového remeňa a ďalších pohyblivých častí môže byť kratšia než je doba záruky
3. na stroji je nutné vykonať odborné vyčistenie a zostavenie minimálne jeden krát za 12 mesiacov
4. v dobe záruky budú odstránené všetky poruchy výrobku spôsobené výrobnou závadou alebo chybným materiálom výrobku tak, aby vec mohla byť riadne používaná.
5. reklamácia sa uplatňuje zásadne písomne s presným označením typu tovaru, popisom závady a potvrdeným dokladom o zakúpení.

OCHRANA ŽIVOTNÉHO PROSTREDIA - informácie k likvidácii elektrických a elektronických zariadení. Po uplynutí doby životnosti prístroja alebo v okamihu, kedy by oprava bola neekonomická, prístroj nevhadzujte do domového odpadu. Za účelom správnej likvidácie výrobku ho odovzdajte na určených zberných miestach, kde budú prijaté zdarma. Správnou likvidáciou pomôžete zachovať cenné prírodné zdroje a napomáhate prevencii potenciálnych negatívnych dopadov na životné prostredie a ľudské zdravie, čo by mohli byť dôsledky nesprávnej likvidácie odpadov. Ďalšie podrobnosti si vyžiadajte od miestneho úradu alebo najbližšieho zberného miesta. Pri nesprávnej likvidácii tohto druhu odpadu môžu byť v súlade s národnými predpismi udelené pokuty.

Copyright - autorské práva
Spoločnosť MASTER SPORT s.r.o. si vyhradzuje všetky autorské práva k obsahu tohoto návodu na použitie. Autorské právo zakazuje reprodukciu častí tohto návodu alebo ako celku treťou stranou bez výslovného súhlasu spoločnosti MASTER SPORT s.r.o.. Spoločnosť MASTER SPORT s.r.o. pre použitie informácií obsiahnutých v tomto návode na použitie nepreberá žiadnu zodpovednosť za akýkoľvek patent.

TRINET Corp, s. r. o.
Cesta do Rudiny 1098
024 01 Kysucké Nové Mesto, Slovakia
info@najlacnejsisport.sk
www.najlacnejsisport.sk

PL

ORBITREK MASTER E24 I-bike

MAS4A175

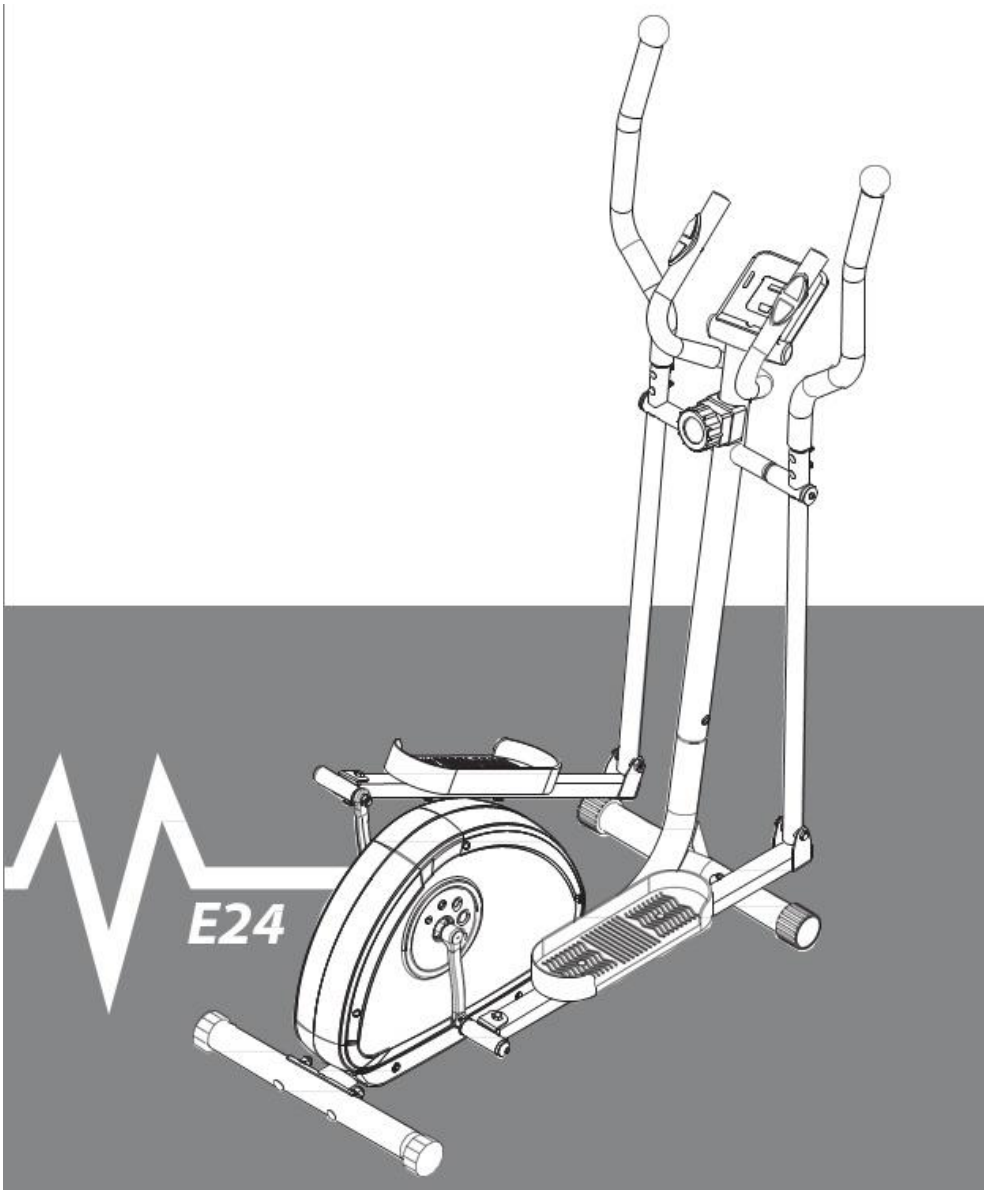

Instrukcja uŨytkowania

NEJLEVNEJSI SPORT.CZ
NAJLACNEJSI SPORT.SK
NAJTANSZY SPORT.PL

- Produkt przeznaczony wyłącznie do użytku domowego dopuszczalne maksymalne obciążenie 110 kg.
- Postępuj zgodnie z instrukcjami montażu.
- Należy używać tylko oryginalnych części zamiennych.
- Przed rozpoczęciem montażu należy sprawdzić czy urządzenie jest kompletne.
- Podczas montażu używać tylko odpowiednich narzędzi oraz w razie potrzeby poprosić o pomoc.
- Umieścić urządzenie na płaskiej powierzchni antypoślizgowej. Ze względu na możliwość korozji, nie zaleca się korzystania z urządzenia w wilgotnym środowisku.
- Przez pierwsze miesiące (1-2 miesięcy) kontroluj wszystkie elementy czy są dobrze dokręcone oraz czy są w dobrym stanie. Natychmiast wymień uszkodzony element lub skorzystaj z naprawy. Należy używać tylko oryginalnych części.
- W przypadku naprawy, należy skontaktować się ze sprzedawcą.
- Do napraw należy używać wyłącznie oryginalnych części zamiennych.
- Należy unikać stosowania agresywnych detergentów podczas czyszczenia urządzenia.
- Uruchomić urządzenie do ćwiczeń po całkowitym złożeniu i kontroli urządzenia.
- Urządzenie jest przeznaczone dla osób dorosłych. Dzieci mogą korzytać z urządzenia wyłącznie pod nadzorem osób dorosłych.
- Uwaga: Niewłaściwy lub nadmierny trening może spowodować obrażenia.
- Przed rozpoczęciem jakiegokolwiek programu ćwiczeń, należy skonsultować się z lekarzem.

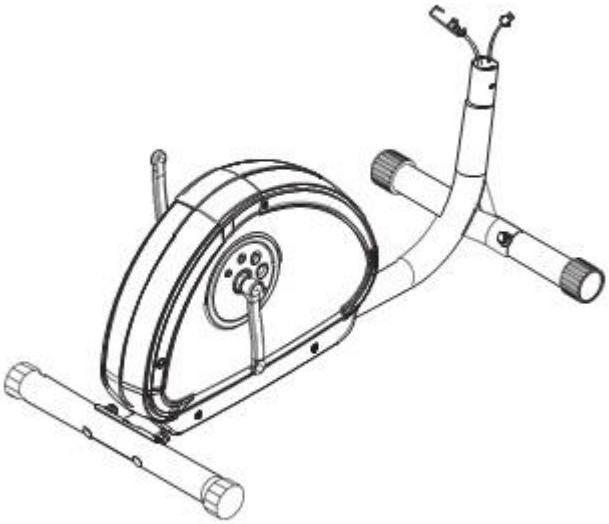

hlavní rám

přední tyč

průchodka

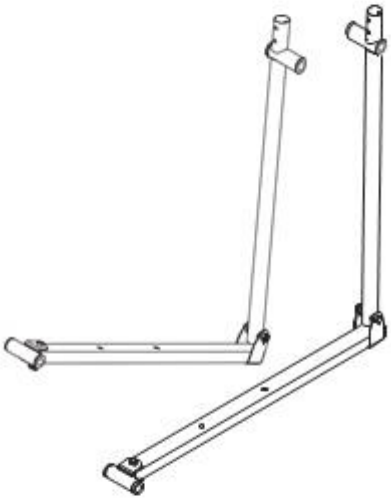

spodní řídítka P/L

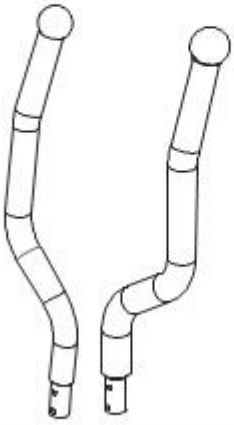

tyč řídítek P/L

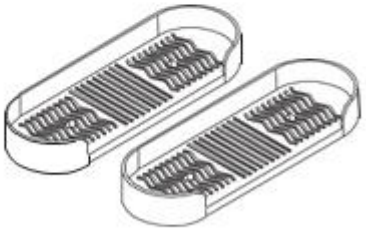

pedály P/L

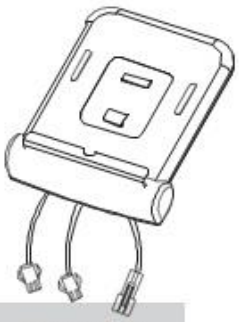

computer

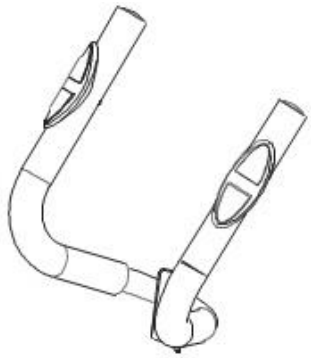

přední řídítka

Sada nářadí

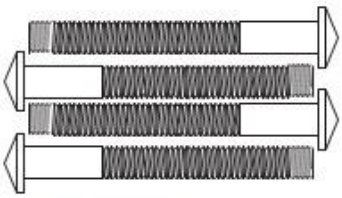

N-1:vratový šroub M8*P1.25*75L (4)

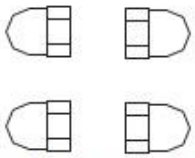

N-3: matice pro M8(4)

N-7:zahnutá podložka Ø20*Ø30*0.3T(2)

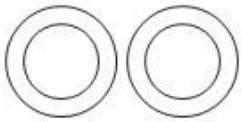

N-8:podložka Ø8*Ø25*2T(2)

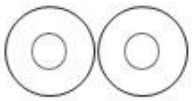

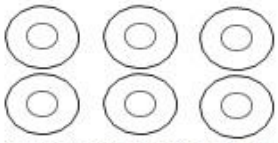

N-2:zahnutá podložka pro M8 šroub (6)

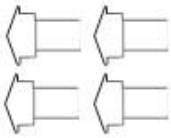

N-4:vratový šroub M8*P1.25*16L (4)

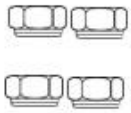

N-9: pojistná matice pro M8 (4)

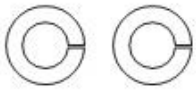

N-15: pružinová podložka pro šroub řiditek (2)

N-5: imbusový klíč M6*14L(4)

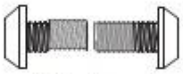

N-6 imbusový klíč M8*P1.25*16L(2)

N-14:zahnutá podložka Ø17.5*Ø25*0.3T (2)

N-17:podložka Ø8*Ø16*2t (4)

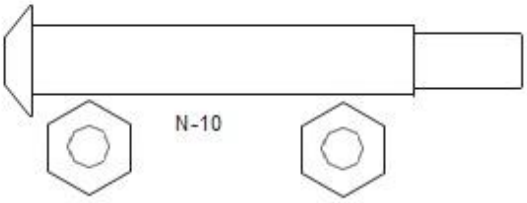

N-10

N-12: pojistná matice pro (1)

N-13: pojistná matice pro(1)

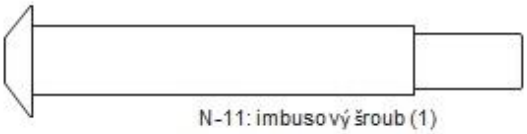

N-11: imbusový šroub (1)

N-18 imbusový šroub M8*P1.25*16L (2)

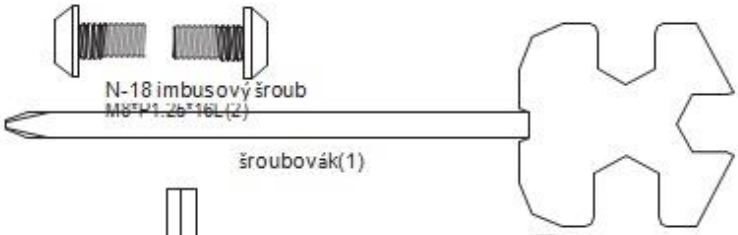

šroubovák(1)

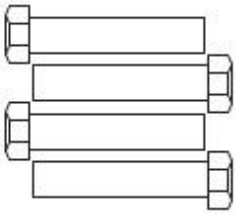

N-16 imbus.šroub M8 *P1.25*40 L(4)

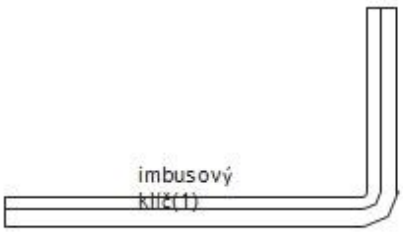

imbusový klíč(1)

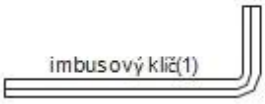

imbusový klíč(1)

imbusový klíč(1)

MONTAŻ :

KROK 1

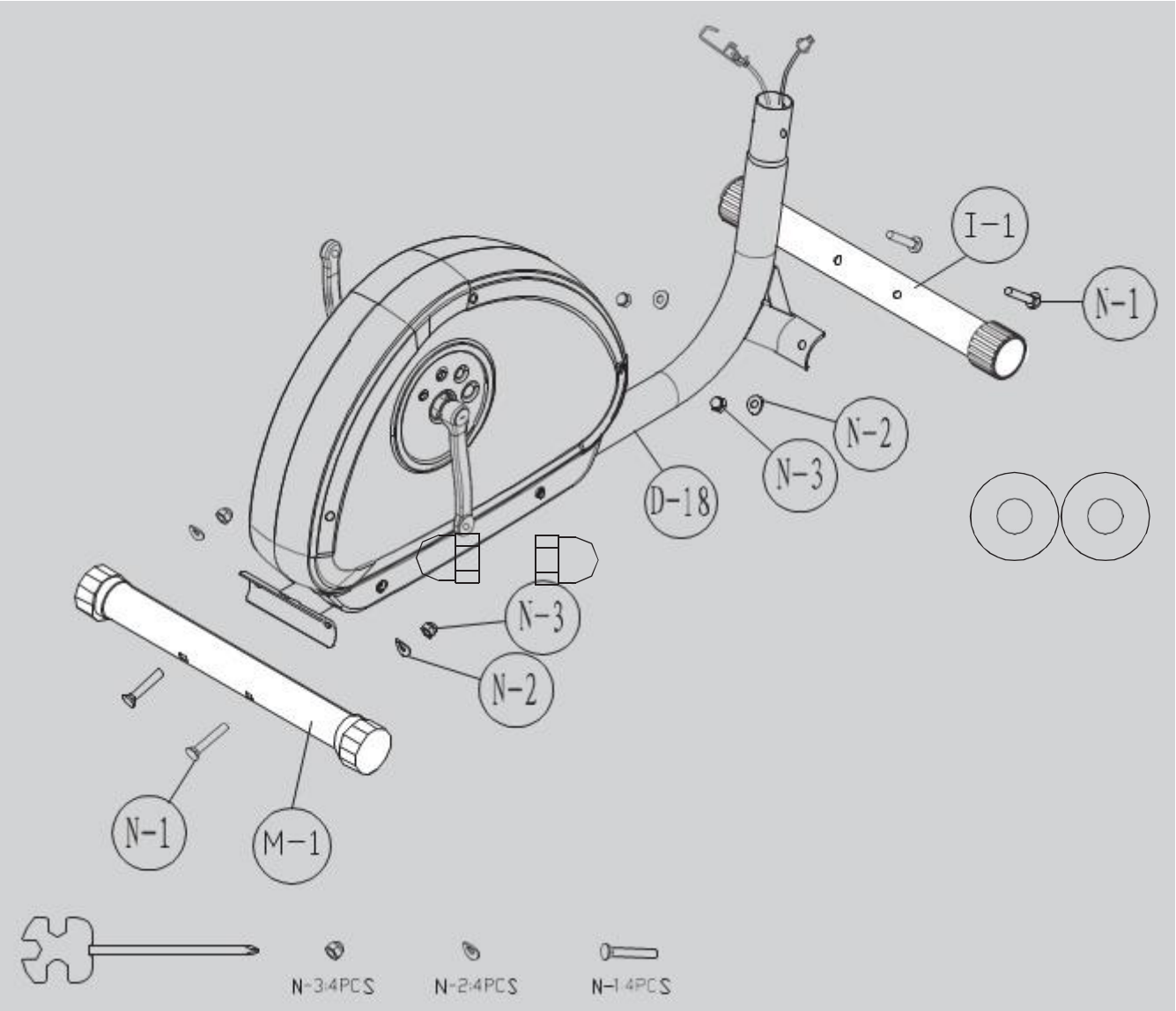

1. Przymocuj przedni wspornik (I-1) za pomocą dwóch śrub (N-1), półokrągłych podkładek(N-2) i nakrętek (N-3) przy użyciu narzędzi.

Przymocuj tylny wspornik (M-1) za pomocą dwóch śrub (N-1), półokrągłych podkładek(N-2) i nakrętek (N-3) przy użyciu narzędzi.

KROK 2

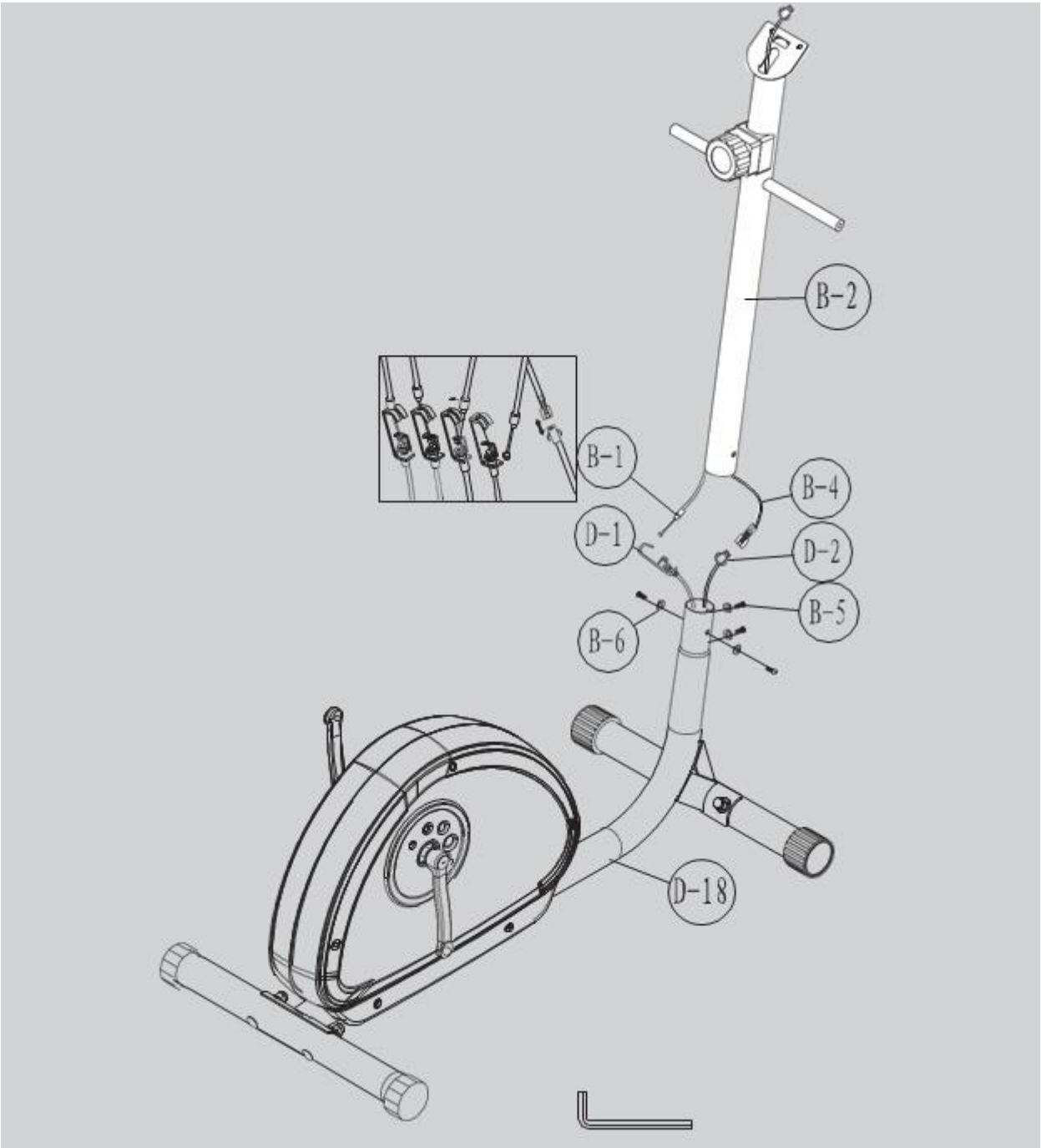

1. Odkręcić imbusem śruby (B-5) i półokrągłe podkładki (B-6) z ramy głównej (H-20).

2. Połącz regulator z kablem (B-1) który wychodzi ze wspornika kierownicy (B-2) i upewnij się, że jest w najniższej pozycji (minimalna pozycja).

3. Połącz regulator z górnym przewodem (B-1) i dolną regulację (D-1), następnie połącz centralny przewód czujnika (B-4) z dolnym kablem czujnika (D-2)

Uwaga: Zestaw śrub i podkładek imbusowych należy dokładnie przykręcić.

KROK 3

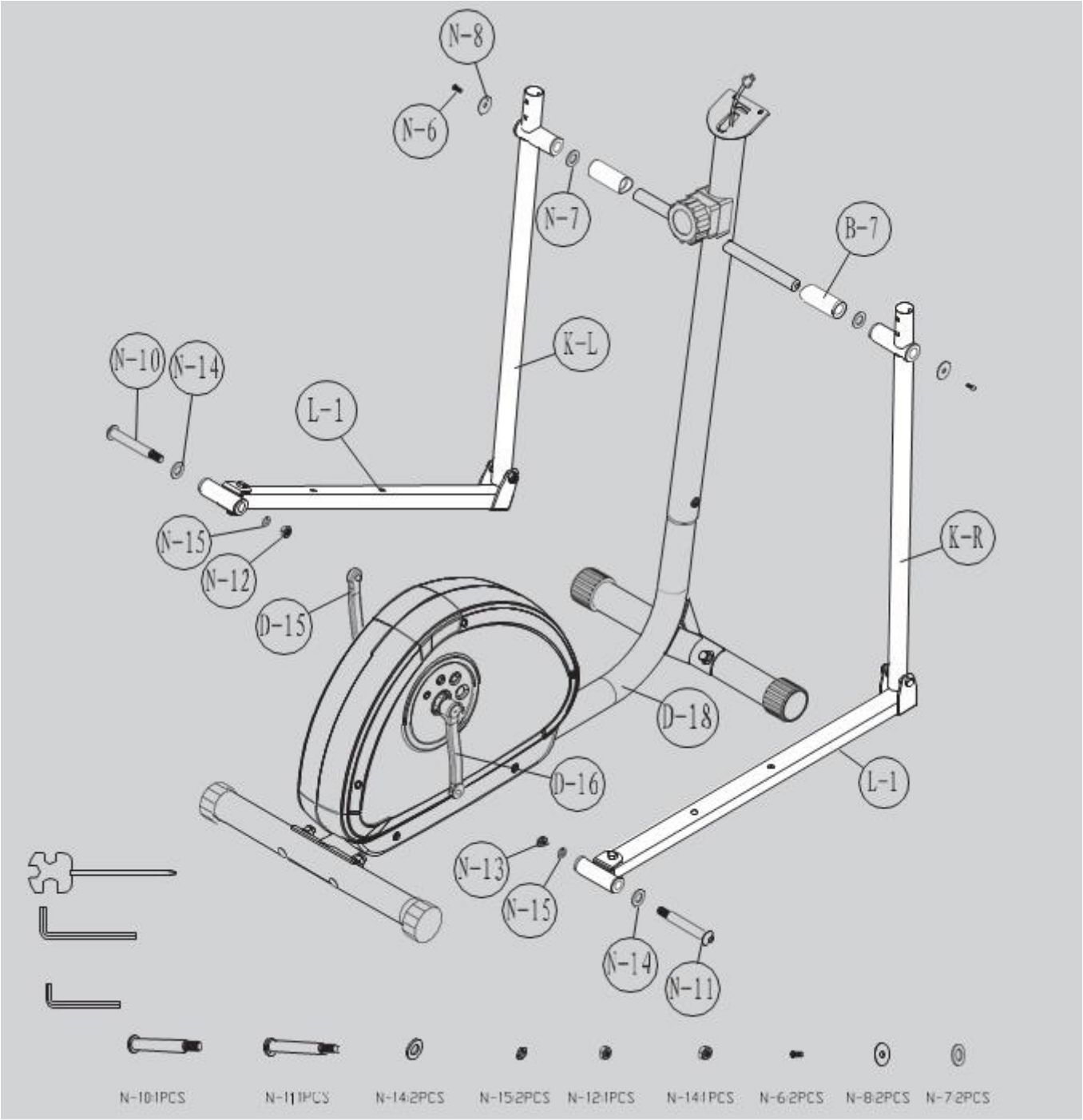

1. Tuleje przednie(B-7) umieŜĺ na kaŨdej stronie przedniej tyczki (B-2).
2. PrzeğóŨprňt przez podkğadkň (N-7) dolnej kierownicy (K-R/L), a nastňpnie przymocuj pğaskŃpodkğadkň (N-8) imbusowŃŜrubň (N-6) na kaŨdej stronie.

Uwaga: do śrub imbusowych wykorzystuj klucze imbusowe (n-6) po obu stronach jednocześnie.

3. Przymocuj Ŝruby (N-10 & N-11), podkğadkň (N-14) do korby pedağów (D-15) za pomocŃ imbusa (P-1).
4. DoğŃcz podkğadkň (N-15), nakrňtkň (N-12,N-13) do korb (D-15 & D-16) i tyczek pedağowych (L-1) za pomocŃklucza.

KROK 4

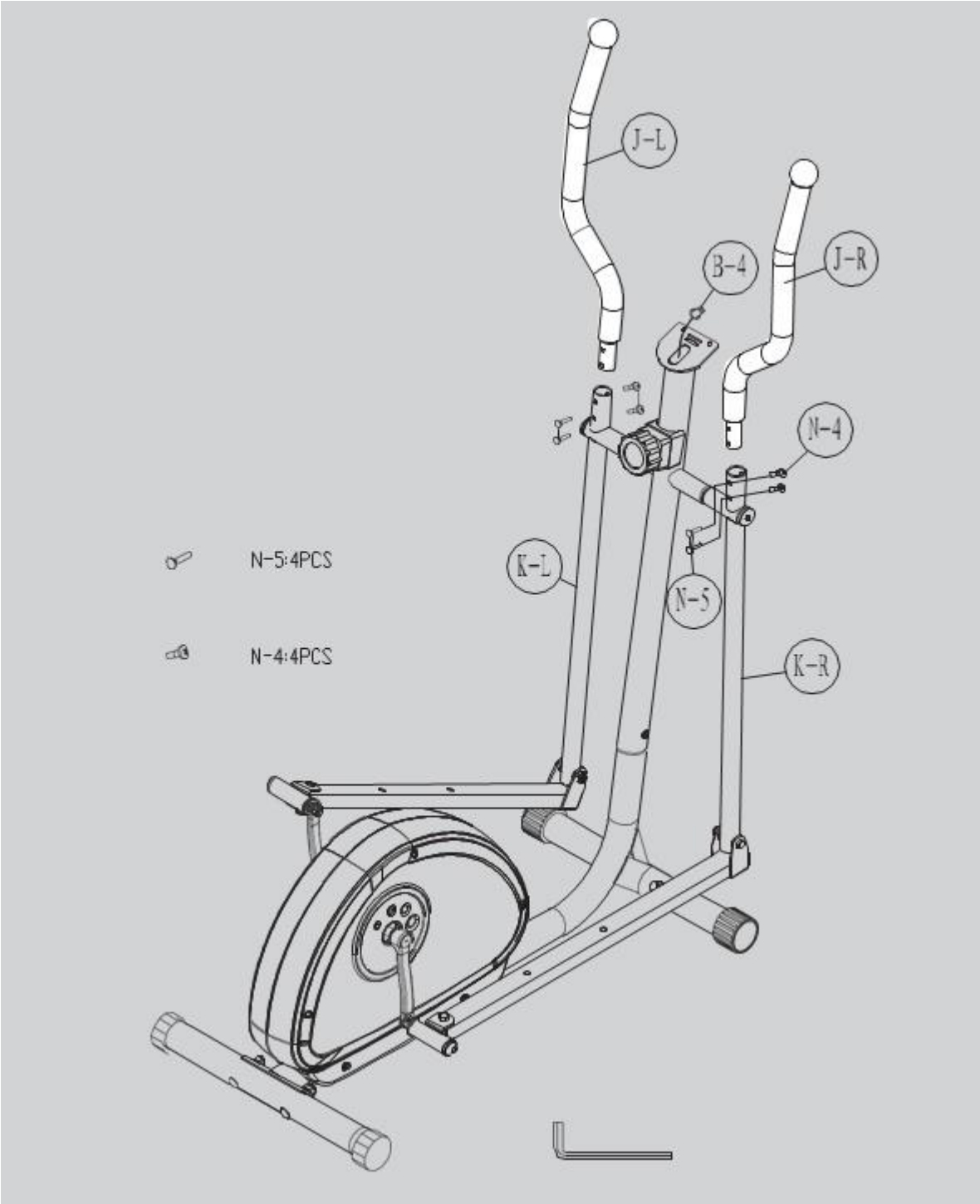

Wsuń górną tyczkę kierownicy (J-R/L) do dolnej tyczki kierownicy (K-R/L) przymocuj śrubą (N-5) oraz imbusową śrubą (N-4) za pomocą imbusowego klucza.

KROK 5

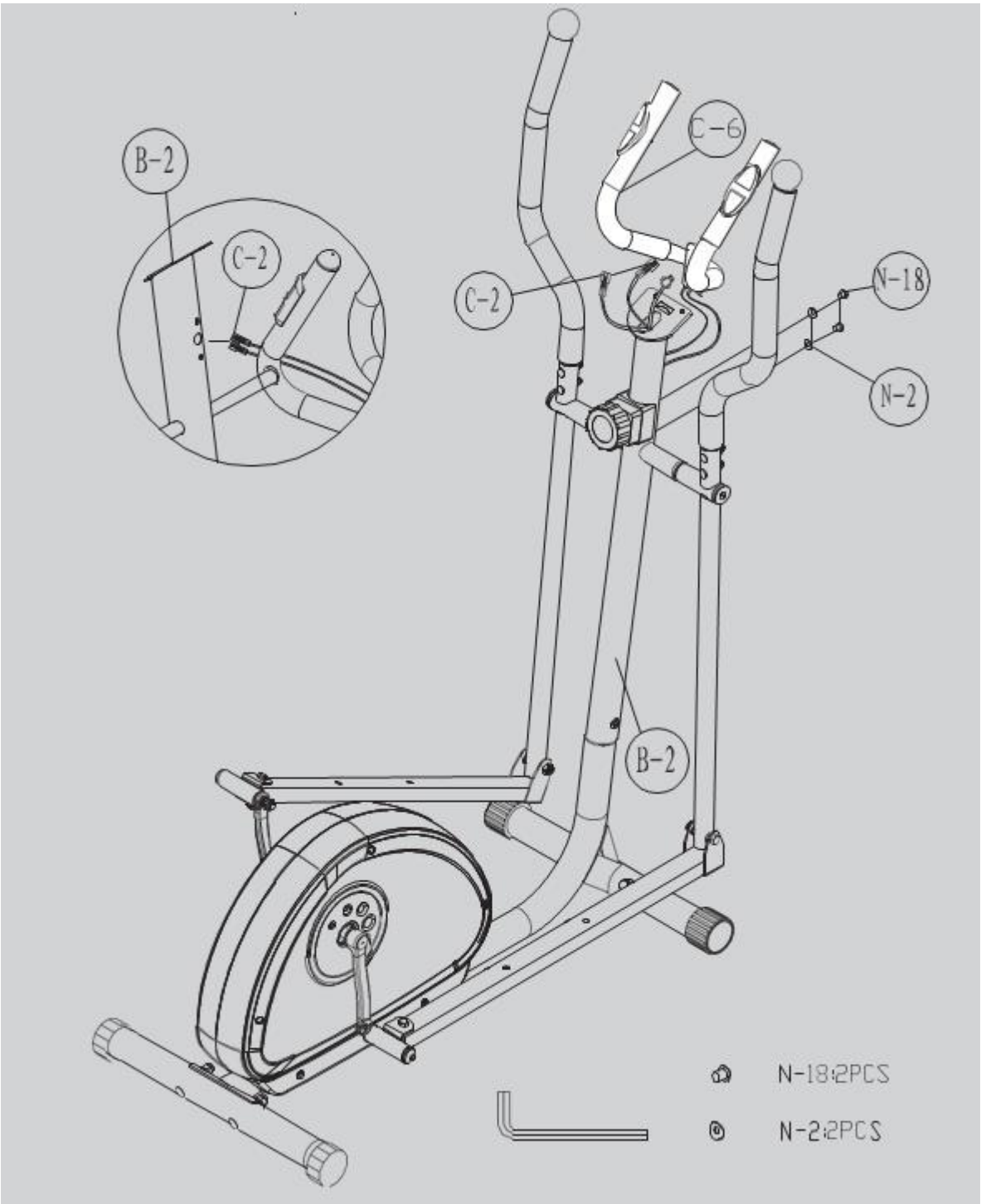

1. Przytrzymaj kabel czujnika tętna (C-2) i przegnij przez przednią tyczkę (B-2) na każdej stronie.

2. Przymocuj przednie uchwyty (C-6) do przedniej tyczki (B-2) nagnij dwie podkładki (N-2), dwie śruby (N-18) za pomocą imbusowego klucza.

KROK 6

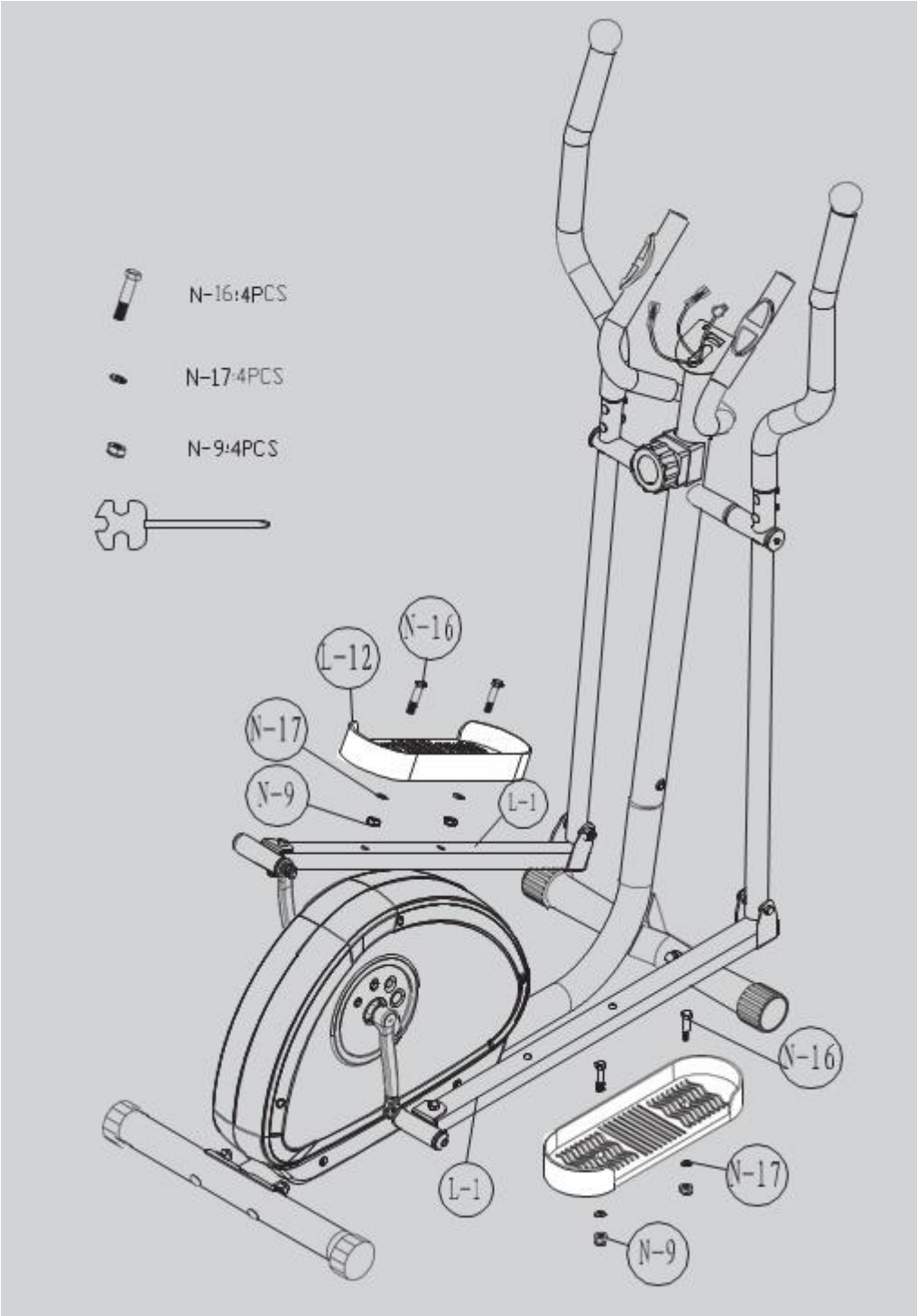

Nałóż pedały (L-12) na tyczki pedałowe (L-1) i dokręć za pomocą dwóch śrub (N-16), podkładek (N-17), nakrętek (N-9) za pomocą klucza. Ustaw lewą i prawą stronę na równi.

KROK 7

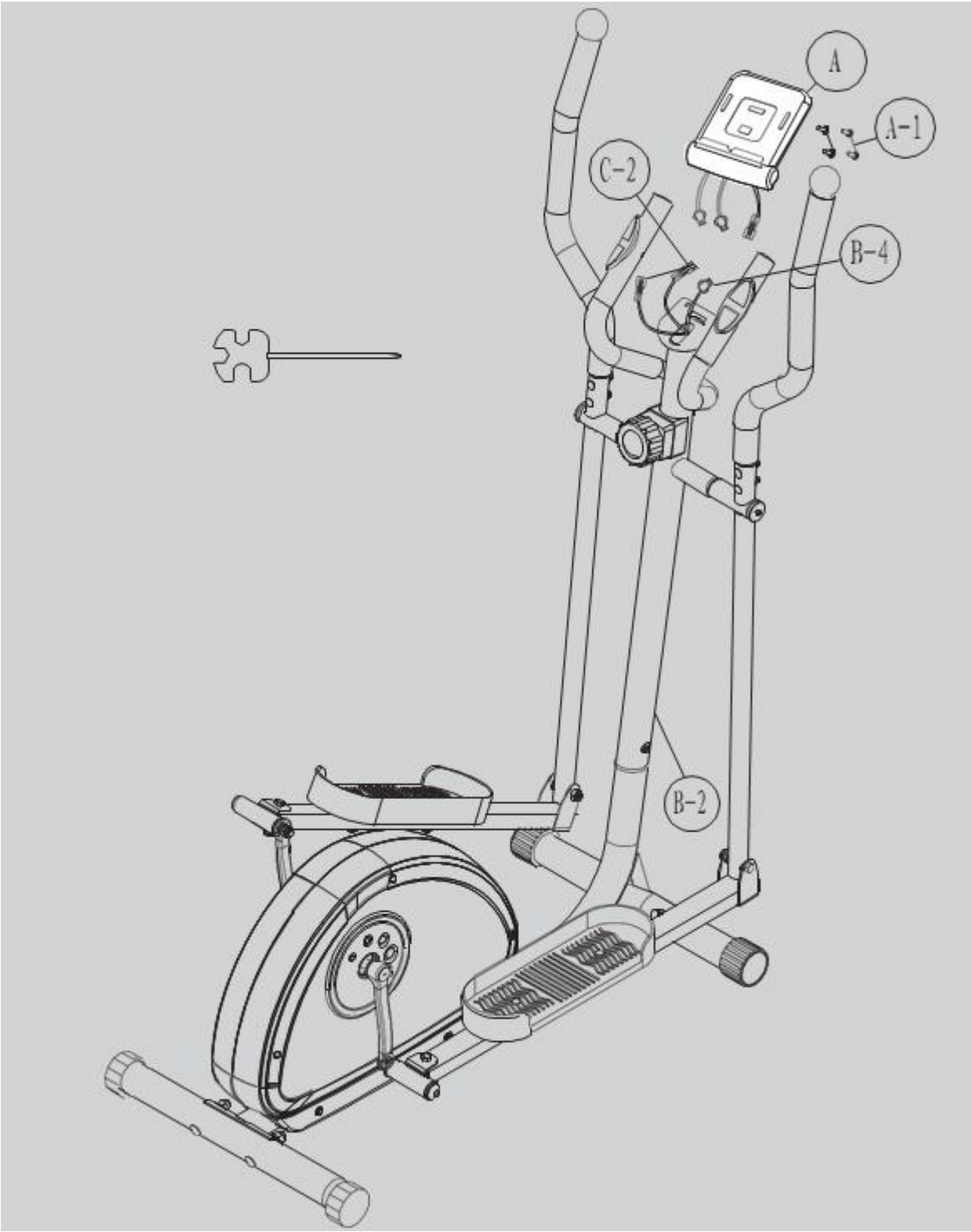

1. Najpierw usuŒprzymocowane Ŝruby (A-1) z komputera (A).

2. Przymocuj kabel czujnika pulsu (C-2), kabel czujnika (B-4) do komputera (A).

3. Przymocuj komputer (A) na przedniej tyczce (B-2) za pomocŃ dwóch srub (A-1) i klucza

Ukğad czńŜci

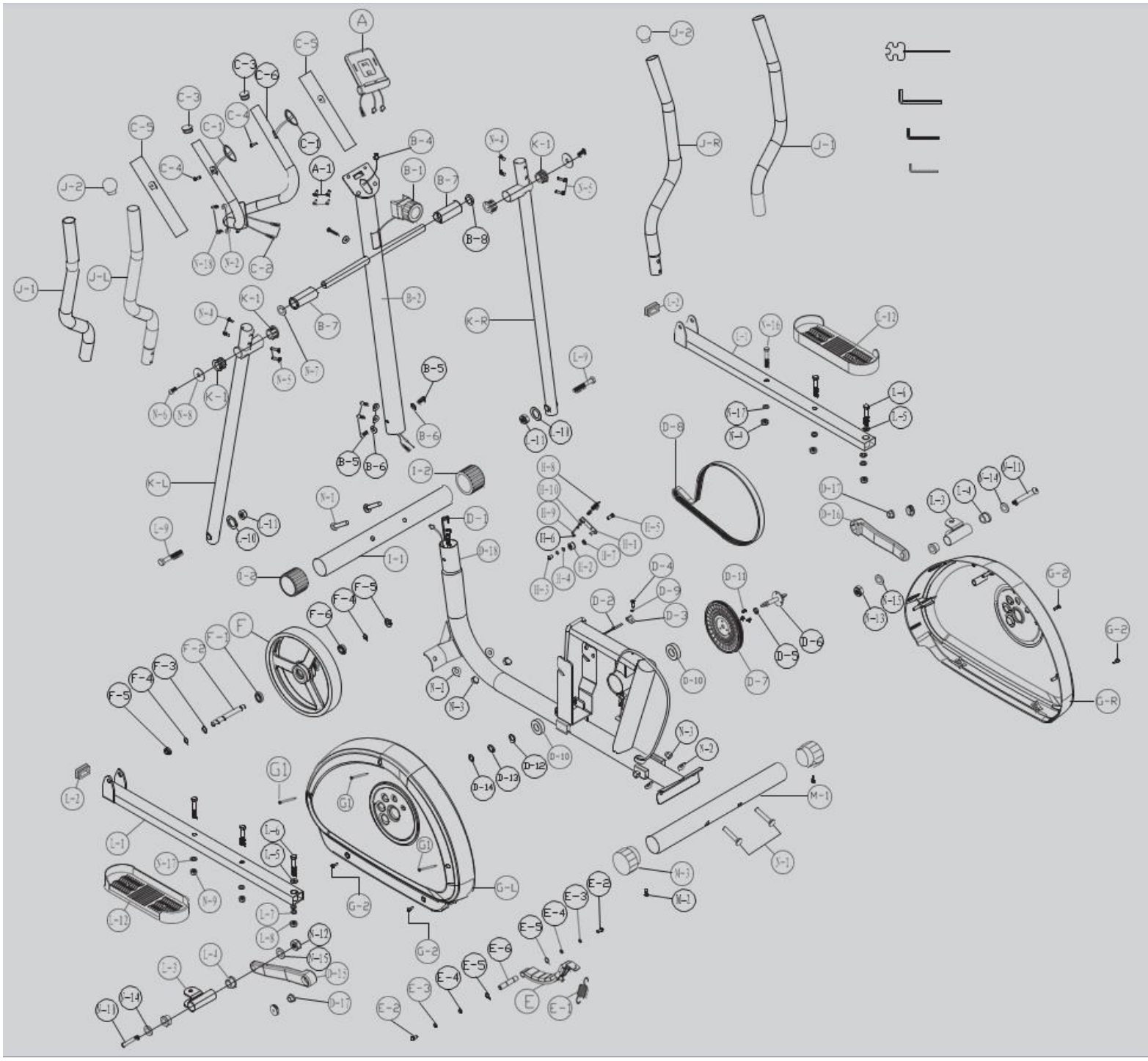

Wykaz czňŜci

czňŜĺ	nazwa	iloŜĺ
A,A-1	komputer	1 1
B-1	regulator obciŃŨenia	1 ks
B-2	przednia tyczka	1 ks
B-4	kabel czujnika	1 ks
B-5	Ŝruba imbusowa M8*P1.25*16L	4 ks
B-6	póğokrŃğğa podkğadka	4 ks
B-7	tuleja przednia	2 ks
C-1	czujniki tňtna w uchwytach	2 ks
C-2	kabel czujnika tňtna	1 ks
C-3	osğona kierownicy	2 ks
C-4	Ŝruba M4x20L	2 ks
C-5	piankowy uchwyt	2 ks
C-6	przednia kierownica	1 ks
D-1	kabel obciŃŨenia	1 ks
D-2	pokrowiec czujnika	1 ks
D-3	uchwyt czujnika	1 ks
D-4	Ŝruba M4x10L	1 ks
D-5	tuleja	1 ks
D-7	krŃŨek	1 ks
D-8	pas	1 ks
D-9	podkğadka pğaska ű5xű10x1t	1 ks
D-10	ğoŨysko	2 ks

D-11	Śruba szeŚciokŃtna M8xP1.25x12Lx5t	3 ks
D-12	falista podkładka ű20xű30x0.3t	1 ks
D-13	płaska podkładka ű20.3xű30x1t	1 ks
D-14	C-krŃĆek ű20	1 ks
D-15	lewa korba	1 ks
D-16	prawa korba	1 ks
D-17	Śruba nylonowa M10xP1.25x7.3T	2 ks
D-18	rama głłówna	1 ks
E-1~E-6	magnetyczny zestaw zestaw zestaw	1 sada
F~F-6	kołło zamachowe - zestaw	1 sada
G-L	lewa pokrywa łłaŃcucha	1 ks
G-R	prawa pokrywa łłaŃcucha	1 ks
G-1	Śruba M4x50L	3 ks
G-2	Śruba M5x16L	4 ks
H-1~H-10	napínací kladka - sada	1 zestaw
I-1	przedni stabilizator	1 ks
I-2	kółłka przedniego stabilizatora	2 ks
J-L	góra kierownicy (lewa)	1 ks
J-R	góra kierownicy (prawa)	1 ks
J-1	uchwyt piankowy góra kierownicy	2 ks
J-2	zatyczka górnej kierownicy	2 ks

K-L	dolna kierownica (L)	1 ks
K-R	dolna kierownica (P)	1 ks
K-1	tuleja dolnej kierownicy	4 ks
L-1	tyczka pedału	1 ks
L-2	zatyczka tyczki pedału	1 ks
L-3~L-4	korby zestaw	1 zestaw
L-5	tuleja ø10*ø19*10L	2 ks
L-6	Śruba szŚciokŃna M10xP1.5x50L	1 ks
L-7	podkładka płaska ø10xø20x2t	1 ks
L-8	nylonowa podkładka M10	1 ks
L-9	imbusowa Śruba M8xP1.25x55L	1 ks
L-10	podkładka płaska ø8xø16x1t	1 ks
L-11	nylonowa nakrńtka M8	1 ks
L-12	pedał	2 ks
M-1	tylni stabilizator	1 ks
M-2	Śruba 3/16" tylniego stabilizaora	2 ks
M-3	zatyczka tylniego stabilizaora	2 ks
N-1~N22	zestaw Śrub I nakrńtek	1 zestaw

COMPUTER

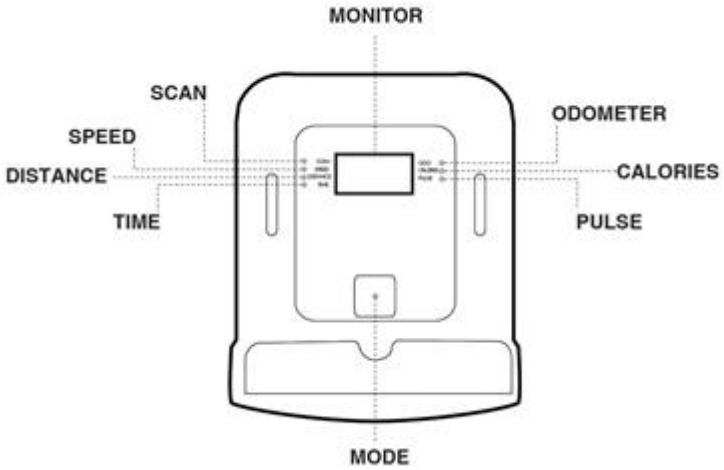

FUNKCE FUNKCJE
TIME (ĚAS)é é . CZAS
SPEED (RYCHLOST)é é é ..PRŇDKOśĹ
DISTANCE (VZDÁLENOST)é é .DYSTANS
ODOMETER (celková vzdálenost)é é .ODLEGŘOśĹ
CALORIES (KALORIE)é é é é ..KALORIE
PULSE (tepová frekvence)é é é é ..TŇTNO

POPIS FUNKCE OPIS DZIAŘANI A
MODEé é é é .Zvolení jiné funkce. Wybór innych funkcji
SCANé é é é .PŚepínání mezi funkcemi kaţdé 4 sekundy. Przeţŕczenie miňdzy funkcjami kaŢde 4 sekundy.
TIMEé é é ..é Poĺítání ĺasu. Liczenie czasu
SPEEDé é .é ..Aktuální rychlost. Aktualna prňdkoŜĺ.
DISTANCEé é Aktuální vzdálenost. Aktualna odleglţoŜĺ.
CALORIESé é .Poĺet teoreticky spálených kalorií. Liczba spalonych kalorii.
ODOMETERé .Celková dosaţená vzdálenost. OdleglţoŜĺ
PULSEé é é ..Aktuální tepová frekvence. Tňtno

Uwaga

1. Kompatybilny z systemem iOS i Android.
2. W przypadku konsoli i mobilnego poţŕczenia zaŚzení pŚes Tunelink, se displej po pŚpojení vypne.
3. JeŢeli wyŜwietlacz dziaţa niepoprawnie naleŢy wyjňĺ bateriň i ponownie wţoŢyĺ.
4. Specyfikacje baterii : 1,5V UM3 lub AA (4 sztuki)

Podţŕczony i wyţŕczony

Podţŕczony
WyŜwietlacz pokaŢe wszystkie segmenty jak pokazano na rysunku A.

Wyţŕczony
Po ponad czterech minutach gdy monitor nie odbiera sygnaţu, monitor przechodzi w tryb uŜpienia (Sleep).
Kontrola
Po wţŕczeniu monitora (lub po naciŜniňciu przycisku MODE, RESET przytrzymaĺ przez 3 sekundy), monitor wyŜwietli wszystkie segmenty sekund i przeţŕcza siň w tryb skanowania, jak pokazano na rysunku B.
Gdy monitor nie odbiera sygnaţu, pobierze wartoŜĺ TMR, DST i CAL, jak pokazano na rysunku C.
RozwiŇzywanie problemów:
JeŜli wyŜwietlacz pokazuje obraz D, konieczne jest, aby wymieniĺ baterie
JeŜli jesteŜ w trakcie pedaţowania a wyŜwietlacz nie odbiera Ţadnego sygnaţu, naleŢy sprawdziĺ, czy kabel jest prawidţowo podţŕczony

I-Biking, APP

Pobierz aplikację iBiking + w App Store lub Google Play.

Uruchom aplikację iBiking + tablet lub smartfon, a następnie przejdź do rozpoczęcia ćwiczeń.

iOS 7 lub nowszy
Wsparcie dla urzŃdzeŒiOS: iphone4s, iPhone5, iPhone5s,
iPhone6, iPhone6 +

"Made for iPod", "Made for iPhone" oraz "Made for iPad" oznaczają, że dane akcesorium elektroniczne zostało zaprojektowane specjalnie do podłączanie odtwarzacza iPod, iPhone lub iPad, odpowiednio i zostało potwierdzone przez dewelopera do standardów wydajności operacji Apple. Apple nie odpowiada za działanie tego urządzenia ani jego zgodność z normami bezpieczeństwa.
Należy pamiętać, że używanie tego akcesorium z iPod, iPhone lub iPad może mieć wpływ na wydajność sieci bezprzewodowej.

iPad, iPhone, iPod, iPod classic, iPod nano, iPod shuffle i iPod touch są znakami towarowymi firmy Apple Inc., zarejestrowanymi w USA i innych krajach.

Wsparcie dla urządzeń z systemem Android:
Tablet Android OS 4.3 lub nowszy
Android tablet 1280x800 pikseli telefon Android OS 4.3 lub nowszy
Android rozdzielczości 1280x800 pikseli, telefon 720X1280 pikseli, 480x800 pikseli
Wsparcie dla urządzeń z systemem Android: Samsung Galaxy Note 1 ~ 4 Samsung
Galaxy S2 ~ 5 HTC ONE NOWY HTC M8 D316d
SONY ultra

Uwagi i ostrzeŨenia:
«To nie obsğuguje niektórych urzŃdzeŒelektronicznych.»
a. Bez podejmowania jakichkolwiek protokóğów komunikacji zwrotnej, aplikacja bňdzie nadala emitowağ sygnaği naleŨy poczekaĺ na potwierdzenie. Po upğywie 15 sekund, wyğŃcz Tunelink i zresetuj. (W przypadku poğŃczenia przychodzŃcego, wiadomoŜci lub inny sygnağ dŦwiňkowy. W ciŃgu 15 sekund ğŃczy ponownie, ale jeŜli trwa dğuŨej niŨ15 sekund, naleŨy ponownie uruchomiĺ komputer.)
b. Tunelink zğŃcze kabla audio jest 4-pin, a maksymalna dğugoŜĺ wynosi 50 cm. Po pobraniu aplikacji, naciŜnij lewŃdolnŃikonň, aby poğŃczyĺ .
c. NaleŨy uŨywaĺ tylko oryginalnego kabla audio Tunelink aby osiŃgnŃ wysokŃjakoŜĺ transmisji. W przypadku korzystania z kabla bez dŦwiňku, masz wpğyw na wydajnoŜĺ nie tylko emisji, ale moŨe prowadziĺ do innych wyników .

d. Po wğoÕeniu Tunelinku do zğÑcza audio nie obracaj siň. Kabel audio nie moÕe byÍ wygiňty , w celu unikniecia wpğywu efektów indukcyjnych i sğabej transmisji kontaktowej
e. W przypadku korzystania z Tunelink nağadowaÍ kaÕde urzÑdzenie, aby zmniejszyÍ przenoszenie hağasu.
f. Nie wystawiaÍ przewodu Tunelink na wilgotne Ŝrodowisko.
PodğÑczyÍ kabel audio i ustawiÍ ğğoŜnoŜÍ pomiňdzy 70% do 90% .
g. NaciŜnij przycisk CONNECT.
h. Udane poğÑczenie gwarantuje dostňp do aplikacji
i. Gdy aplikacja wymaga, aby zwiňkszyÍ ğğoŜnoŜÍ, pojawi siň komunikat ostrzegawczy dotyczÑcy przycisku ğğoŜnoŜci , naleÕy potwierdziÍ nastňpujÑce operacje.
j. Podczas polÑczenia BT , Tunelink bňdzie ğğównym ZğÑczem uprzywilejowanych BT.

Instrukcje do ÍwiczeŒ

Spalanie tğuszczu

Organizm zaczyna spalać tłuszcz przy ok. 65% maksymalnej wydajności serca.
Aby osiągnąć optymalne parametry spalania, wskazane jest, aby utrzymać tętno w granicy od 70% - 80% tętna maksymalnego.
Optymalna ilość treningu składa się z trzech sesji tygodniowo po 30 minut.
Przykład:
52-letni mężczyzna zaczyna trening. Maksymalna częstotliwość = 220 - 52 (wiek) = 168 uderzeń / min. Prędkość min = 168 * 0,7 = 117 uderzeń / min.
Najwyższa częstotliwość = 168 * 0,85 = 143 uderzeń / min.
Podczas pierwszych tygodni, zaleca się, aby rozpocząć z tętnem 117, potem zwiększyć do 143. Wraz ze wzrostem kondycji powinno się zwiększać intensywność 70% - 85% tętna maksymalnego.

Można to osiągnąć zwiększając opór korby, przy użyciu wyższej częstotliwości pedałowania lub dłuższego szkolenia.

sukces

Nawet po krótkim okresie regularnego treningu uświadomisz sobie, że ciągle trzeba zwiększać opór pedałowania w celu osiągnięcia optymalnego tętna.
Ćwiczenia będą łatwiejsze i będziesz miał o wiele lepszą kondycję podczas całego dnia.
Aby odnieść sukces, konieczne są regularne ćwiczenia. Wybierz stałe godziny na trening i nie rozpoczynaj treningu zbyt agresywnie.
Stare powiedzenie wśród sportowców brzmi:
"NajtrudniejszÑrzeczÑjest rozpoczňcie szkolenia "
ł yczň dobrej zabawy i powodzenia z urzÑdzeniem.

Sprzedawca udziela pierwszemu właścicielowi gwarancji:
- 5 lat na ramę i jej część
- 2 lat na pozostałe części

Gwarancja nie obejmuje uszkodzeń spowodowanych przez:

1. Użytkownika, tj. uszkodzeń powstałych w wyniku nieprawidłowej instalacji, niewłaściwych napraw, niewłaściwego użytkowania.
2. Niewłaściwą lub zaniedbaną konserwację.
3. Uszkodzenia mechaniczne.
4. Codzienne zużycie części (np. części z gumy i tworzyw sztucznych, takich jak pas, łożyska, przyciski itd.)
5. Klęskę żywiołową
6. Nieprawidłową obsługę lub niewłaściwe przechowywanie tj. z powodu niskich lub wysokich temperatur, celowej zmiany kształtu lub wymiaru.

Uwaga:

1. Podczas ćwiczeń mogą wystąpić efekty dźwiękowe oraz okazjonalne piski. Zjawisko to jest normalne i może zostać wyeliminowane poprzez właściwą konserwację urządzenia.
2. Łożyska, pas i inne części ruchome mają krótszy czas trwania gwarancji.
3. Czyszczenie i regulację należy wykonać co najmniej raz na 12 miesięcy.
4. Sprzedawca w okresie gwarancji usunie wszystkie awarie produktu powstałe z powodu wad produkcyjnych lub wadliwego produktu.
5. Reklamacje należy składać na piśmie z dokładnym opisem problemu i dołączoną kopią dowodu zakupu towaru.

OCHRONA ŚRODOWISKA - Informacje odnośnie likwidacji zużytego sprzętu (gdy naprawa byłaby nieopłacalna) należy zapewnić prawidłową utylizację produktu. Dostarczyć do wyznaczonego punktu zbiórki, gdzie zostanie przyjęty bezpłatnie. Prawidłowa utylizacja przyczynia się do ochrony zasobów naturalnych i uniknięcia negatywnego wpływu na środowisko i zdrowie ludzi, które mogłyby być spowodowane niewłaściwą utylizacją odpadów. Aby uzyskać więcej informacji, proszę skontaktować się z lokalnymi władzami lub udać się do najbliższego punktu zbiórki. W przypadku niewłaściwej utylizacji tych odpadów możemy podlegać karze grzywny.

Copyright - prawo autorskie

Firma MASTER SPORT s.r.o. zastrzega sobie wszelkie prawa autorskie do treści niniejszej instrukcji obsługi. Prawo autorskie zabrania kopiowania treści instrukcji w części lub też w całości przez osoby trzecie bez wyraźnej zgody MASTER SPORT s.r.o.. Firma MASTER SPORT s.r.o. za korzystanie z informacji zawartych w niniejszej instrukcji obsługi nie ponosi odpowiedzialności za jakiekolwiek patenty.

MASTER SPORT s.r.o.
1. máje 69/14
709 00 Ostrava - Mariánské Hory
Czech Republic
www.nejlevnejsisport.cz

EN

ELIPTICAL MASTER E24 I-bike

MAS4A175

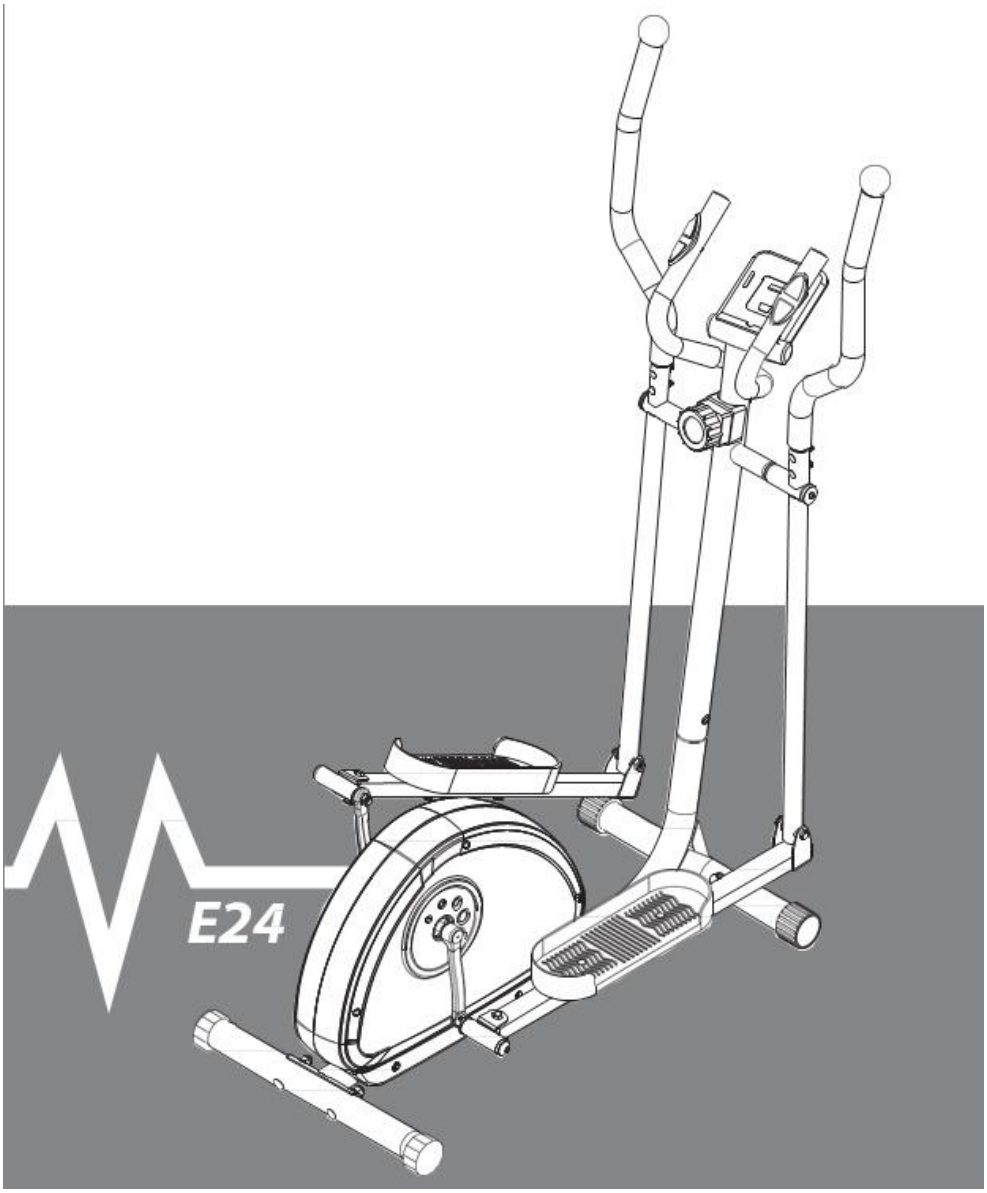

User´s manual

NEJLEVNEJSI SPORT.CZ
NAJLACNEJSI SPORT.SK
NAJTANSZY SPORT.PL

SAFETY INSTRUCTION

Before you start training on your magnetic bike, please read the instructions carefully.
Be sure to keep the instructions for information, in case of repair and for spare part delivery.

- This elliptical is made for home use only and tested up to a maximum body weight of 110 kgs.
- Follow the steps of the assembly instructions carefully.
- Use only original parts as delivered.
- Before the assembly, be sure to check if delivery is complete by using the included parts-list.
- For assembly use only suitable tools and asks for assistance with assembly if necessary.
- Place the bike on an even, non-slippery surface. Because of possible corrosion, the usage of any exerciser in moist areas is not recommended.
- Check before the first training and every 1-2 months that all connecting elements are tight fitting and are in the correct condition. Replace defective components immediately and/ or keep the equipment out of use until repair. For repairs, use only original parts.
- In case of repair, please ask your dealer for advice.
- For repairs, use only original spare parts.
- Avoid the use of aggressive detergents when cleaning the home exerciser.
- Ensure that training starts only after correct assembly and inspection of the item.
- For all adjustable parts be aware of the maximum positions to which they can be adjusted/tightened to.
- The elliptical is designed for adults. Please ensure that children use it only under the supervision of an adult.
- Ensure that those present are aware of possible hazards, e.g. movable parts during training.
- Warning: incorrect/excessive training can cause health injuries.
- Consult your physician before starting with any exercise program.
- He or she can advise on the kind of training and which impact is suitable.

CHECK LIST (contents of packaging)

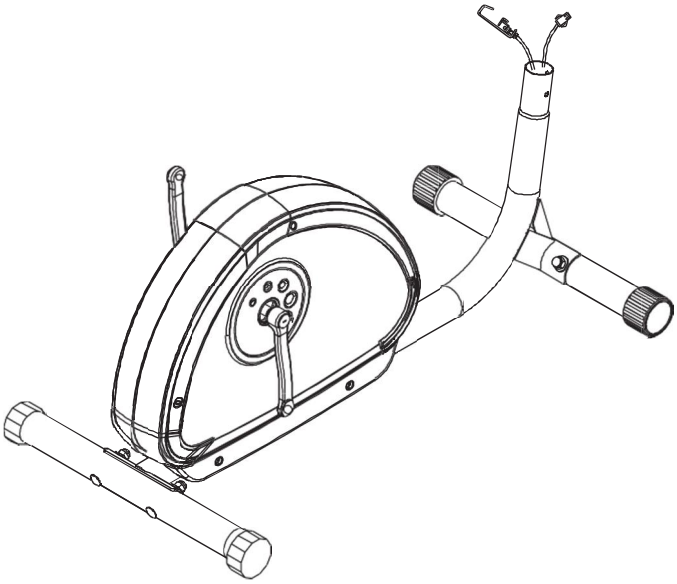

Main frame

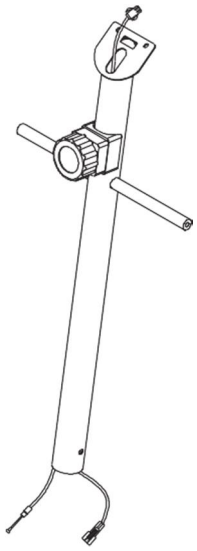

Front post

Bushing

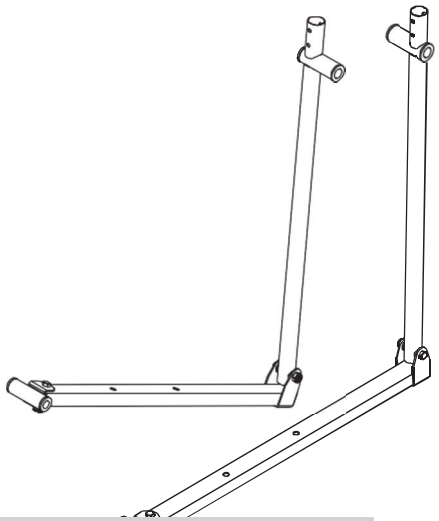

Lower handlebar R/L

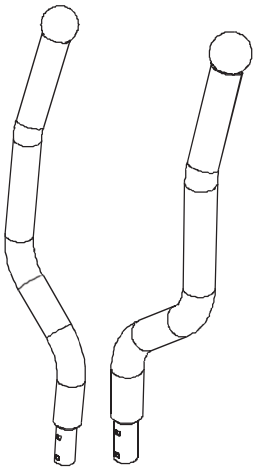

Handlebar post R/L

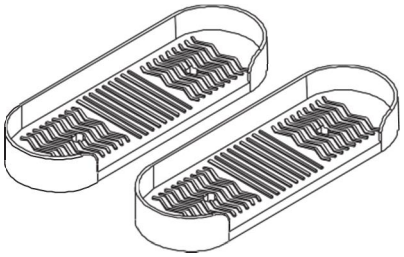

Pedals R/L

CHECK LIST (contents of packaging)

EN

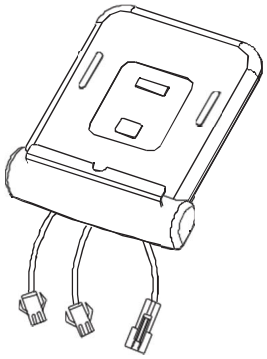

Console

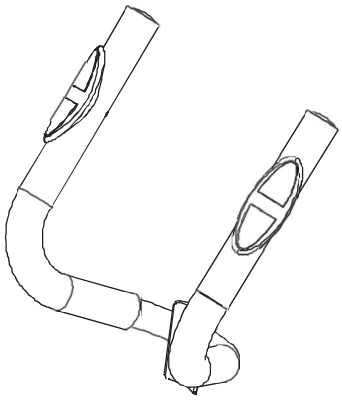

Front handlebar

TOOL KIT

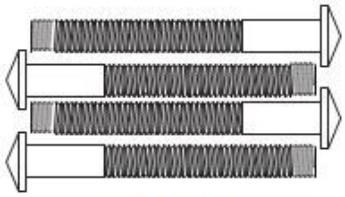

N-1:Carriage Bolt M8*P1.25*75L (4)

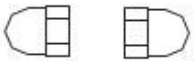

N-3: Acorn NutFor M8(4)

N-7:Curved Washer Ø20*Ø30*0.3T(2)

N-8:WasherØ8*Ø25*2T(2)

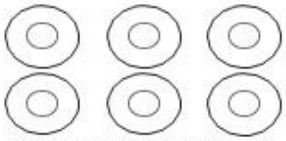

N-2:Curved Washer for M8 bolt (6)

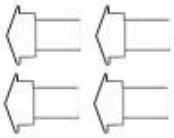

N-4:Carriage Bolt M8*P1.25*16L (4)

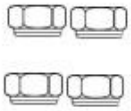

N-9: lock nut for M8 (4)

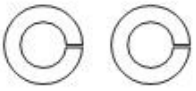

N-15: Spring Washer for handkebarbolt (2)

N-5: Allen Bolt M6*14L(4)

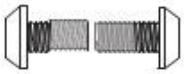

N-6 Allen Bolt M8*P1.25*16L(2)

N-14:Curved Washer Ø17.5*Ø25*0.3T(2)

N-17:Washer Ø8*Ø16*2t(4)

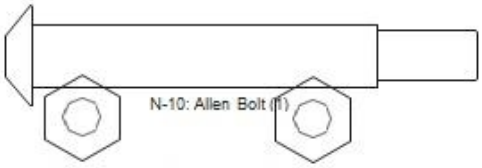

N-10: Allen Bolt (1)

N-12: lock nut for (1)

N-13: lock nut for (1)

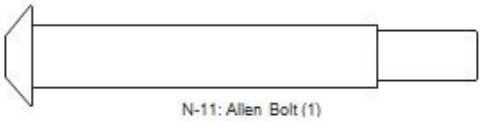

N-11: Allen Bolt (1)

N-18 Allen Bolt M8*P1.25*16L(2)

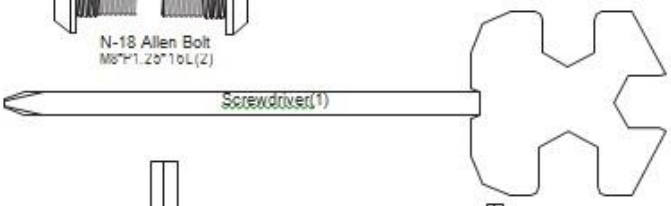

Screwdriver(1)

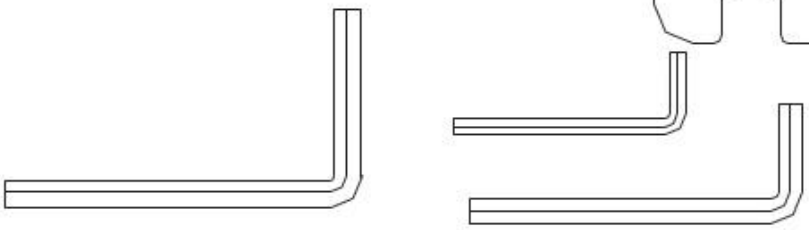

ASSEMBLY INSTRUCTION

STEP 1

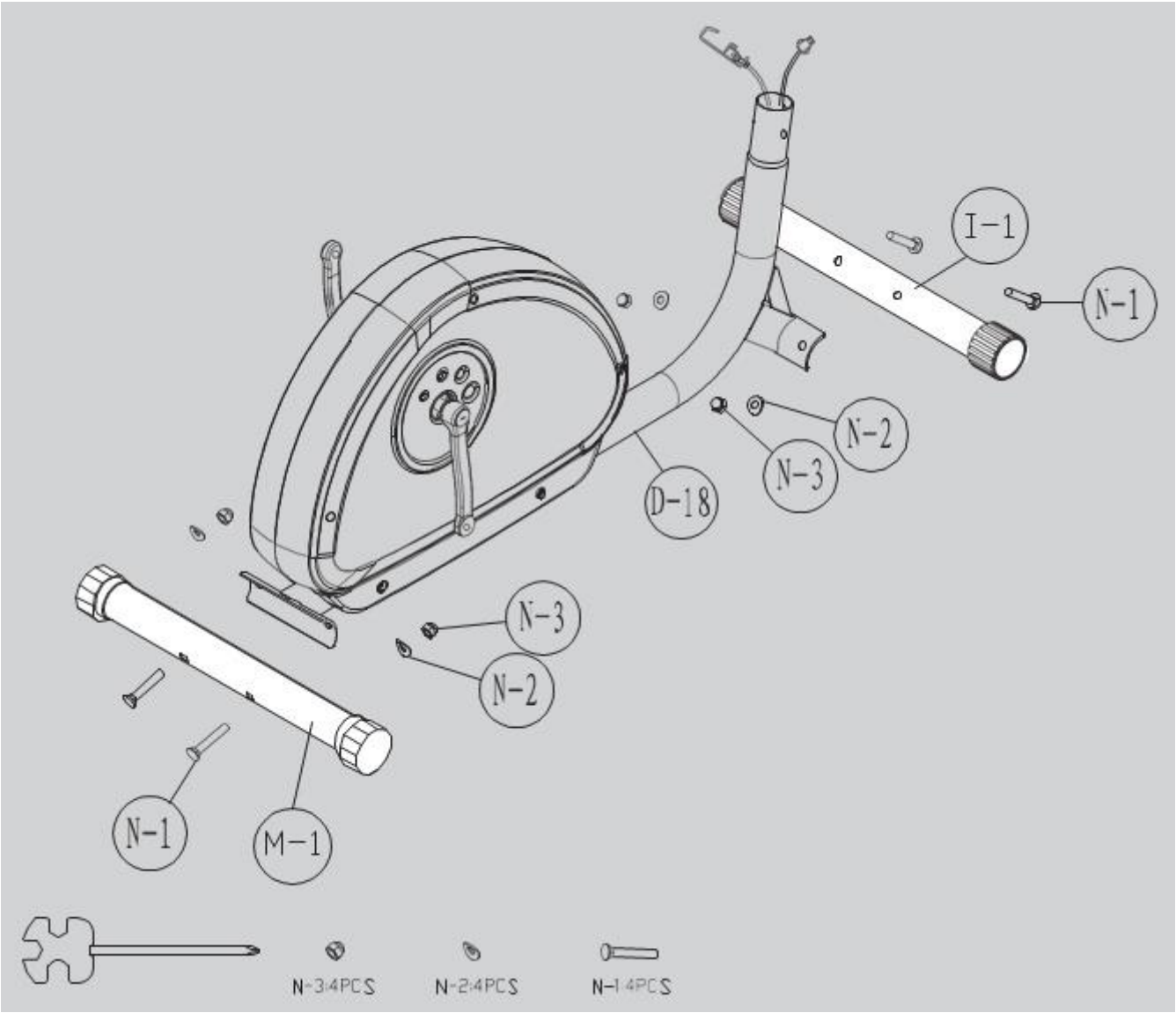

1. Install the front stabilizer (I-1) with 2 carriage bolts(N-1), semicircle washers (N-2) and nuts (N-3) by using the hand tools.

2. Assemble the rear stabilizer (M-1) with 2 carriage bolts (N-1), semicircle washers (N-2) and nuts(N-3) by using the hand tools.

STEP 2

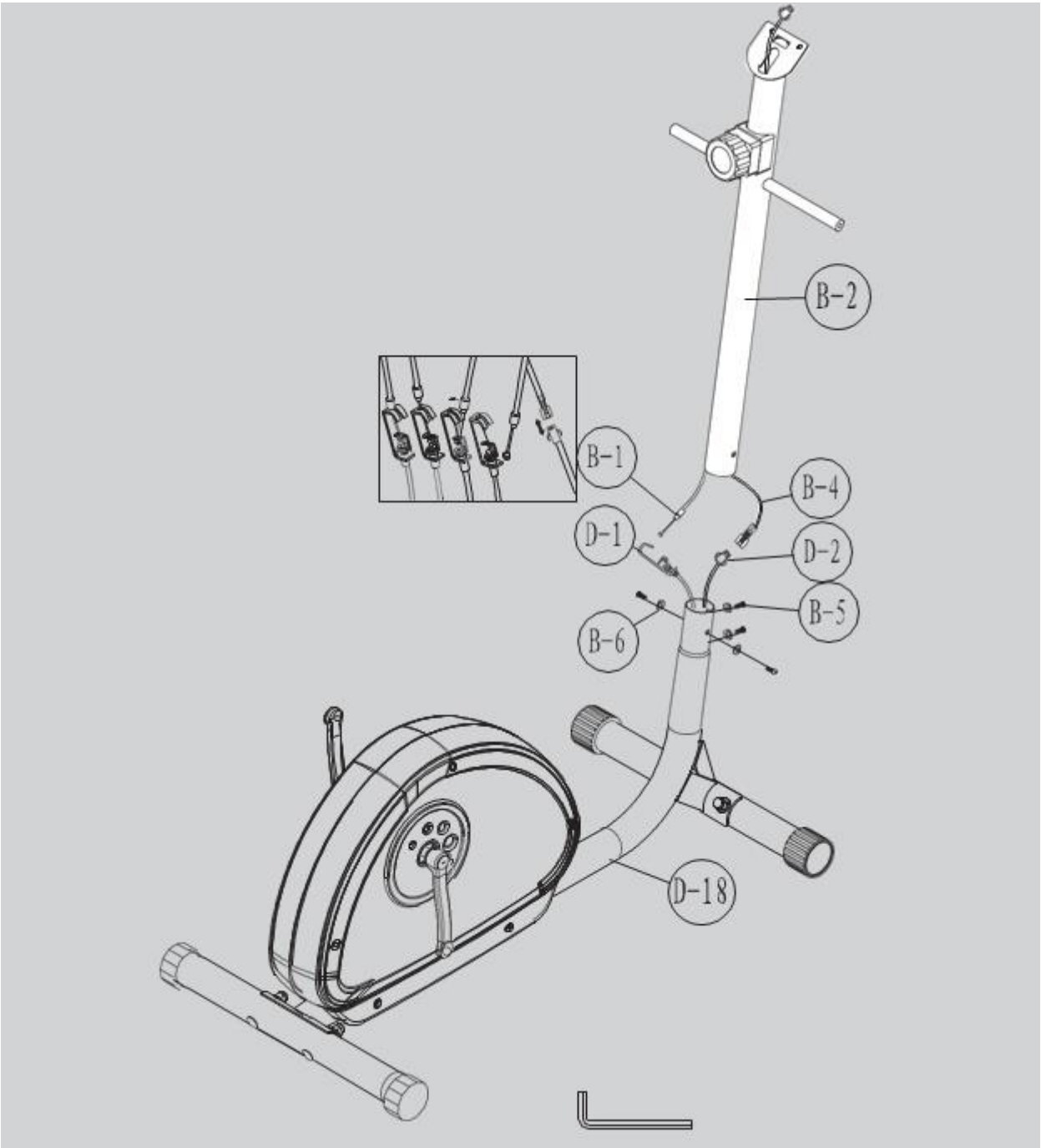

1. Please remove the allen bolt (B-5) and semicircle washers (B-6) from the main frame (H-20).

2. Pull the Tension control with upper cable (B-1) of the front post (B-2) and ensure the tension knob is at the lightest position (minimum position).

3. Connect the tension control with upper cable (B-1) and down tension control (D-1), Then connect the middle sensor wire (B-4) and down sensor wire (D-2)

Remarks: Do not screw one set of the Allen bolt and semicircle washers too firm at onetime. It is better to fix the four sets firmly at the same time because it helps you to change angles and to fix easily.

4. STEP 3

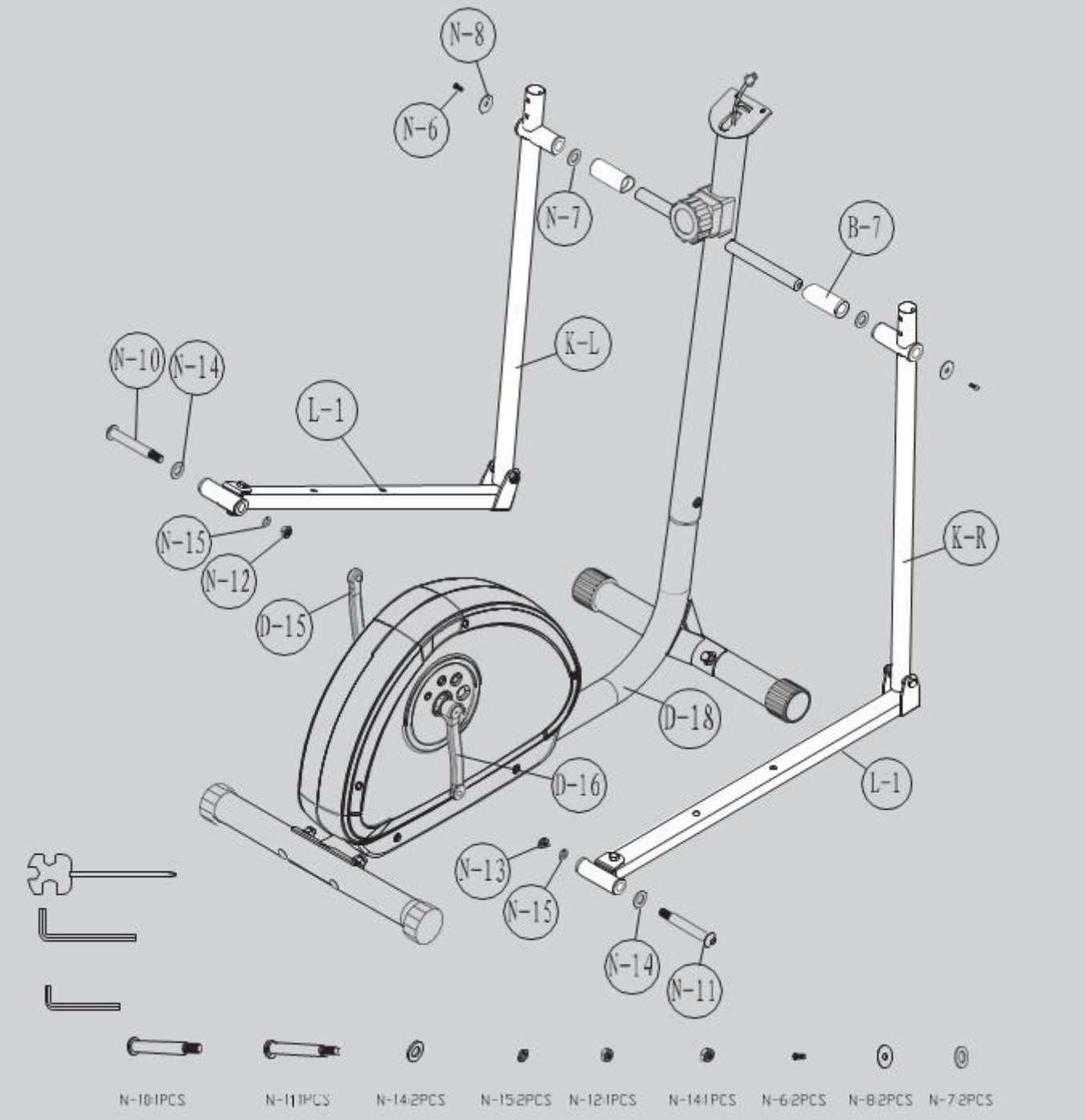

Take the bushing (B-7) and pass it through the front post (B-2) in each side.
Pass the axle through the wave washer (N-7) and the lower handlebar (K-R/L) ,and then fix with the flat washers (N-8) and allen screw (N-6) in each side.

Pay attention : Please use two allen key tools to screw allen bolt (N-6) on both side at the same time.

Assemble the bolts (N-10 & N-11), wave washer (N-14) to the pedal arm axle (D-15) with Allen wrench (P-1).
Screw the spring washer (N-15), nuts (N-12,N-13) to the cranks (D-15 & D-16) and the pedal post (L-1) with wrench .

STEP 4

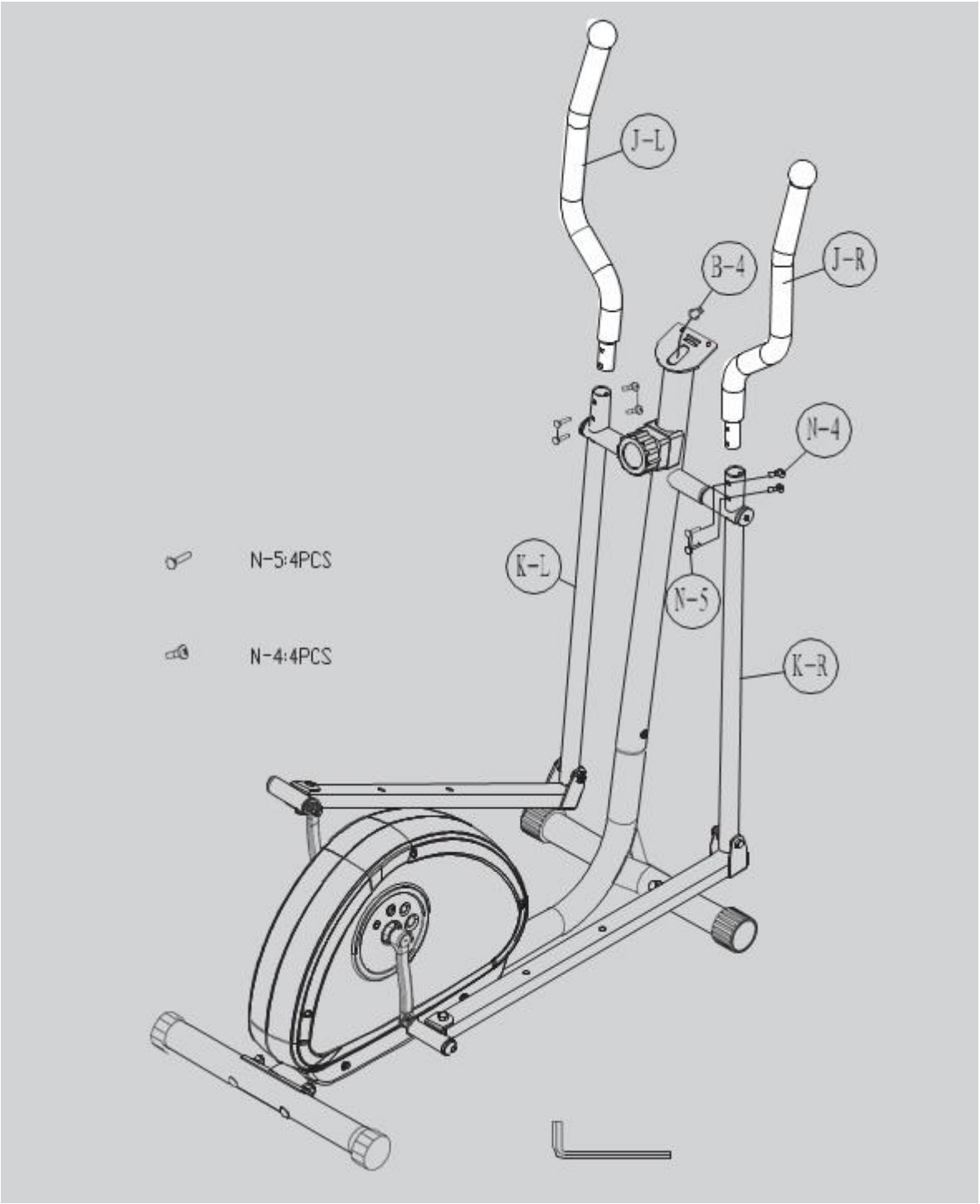

Slide the upper handlebar post (J-R/L) into the lower handlebar (K-R/L) with carriage screw (N-5) and allen bolt (N-4) with Allen wrench.

STEP 5

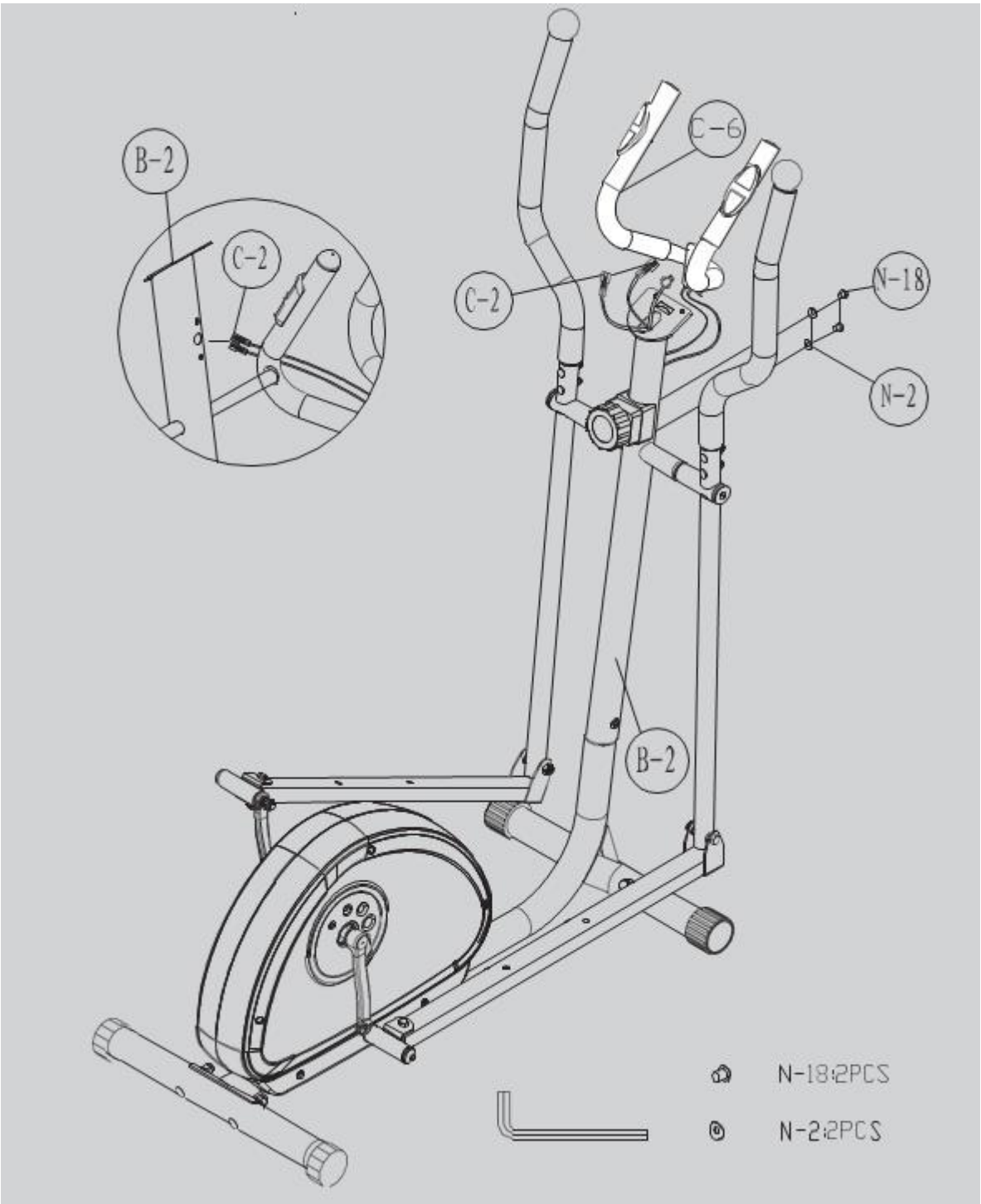

- Take the wire pulse (C-2) and pass it through the front post (B-2) in each side.
- Assemble the front handlebar (C-6) to the front post (B-2) with 2 curved washers (N-2), 2 screws (N-18) by Allen wrench.

STEP 6

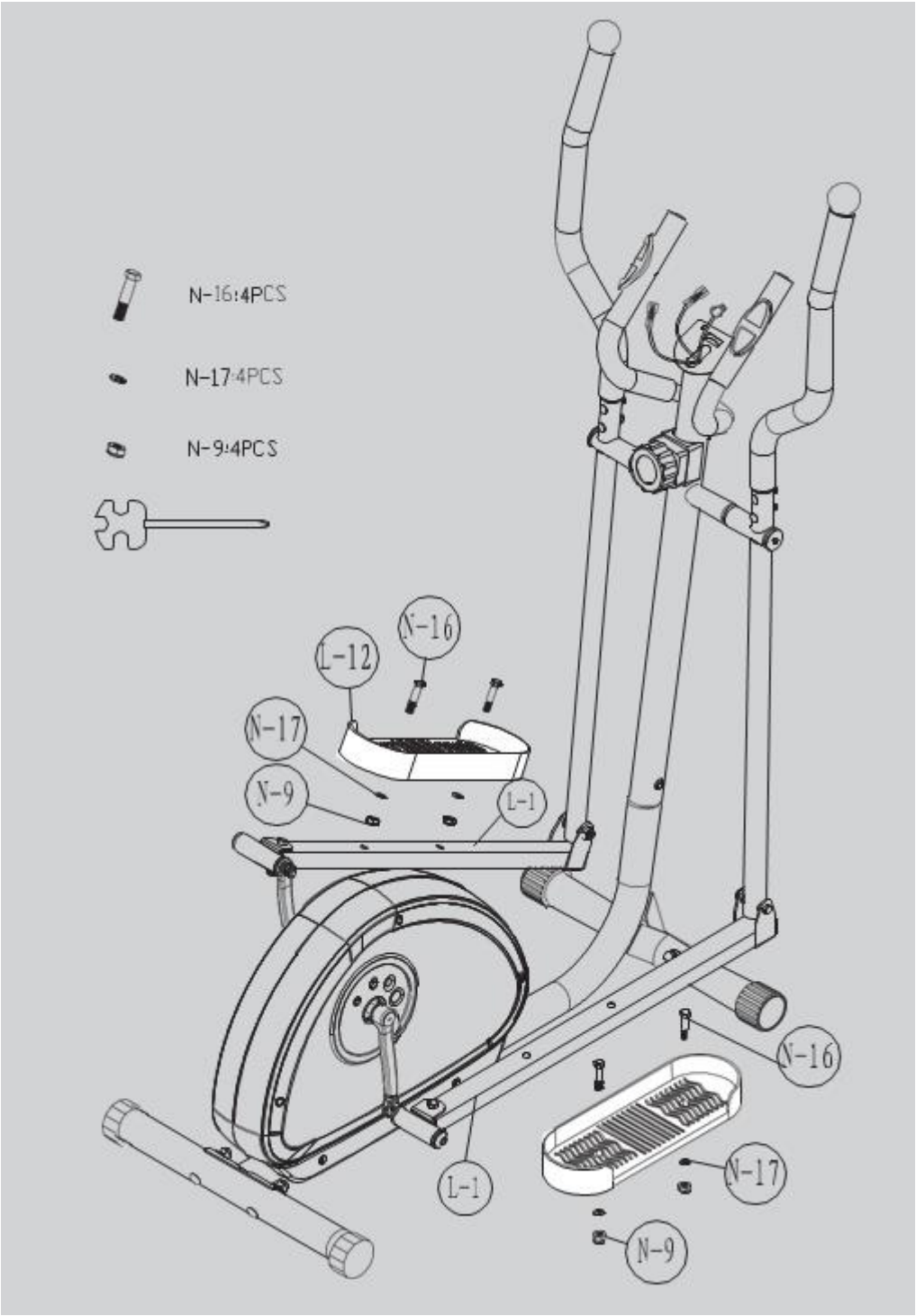

Place the pedals (L-12) on the pedal arms (L-1) and fix with 2 sets of carriage screw (N-16), flat washer (N-17), nut (N-9) by wrench. Assemble both right side and left side with same instruction.

STEP 7

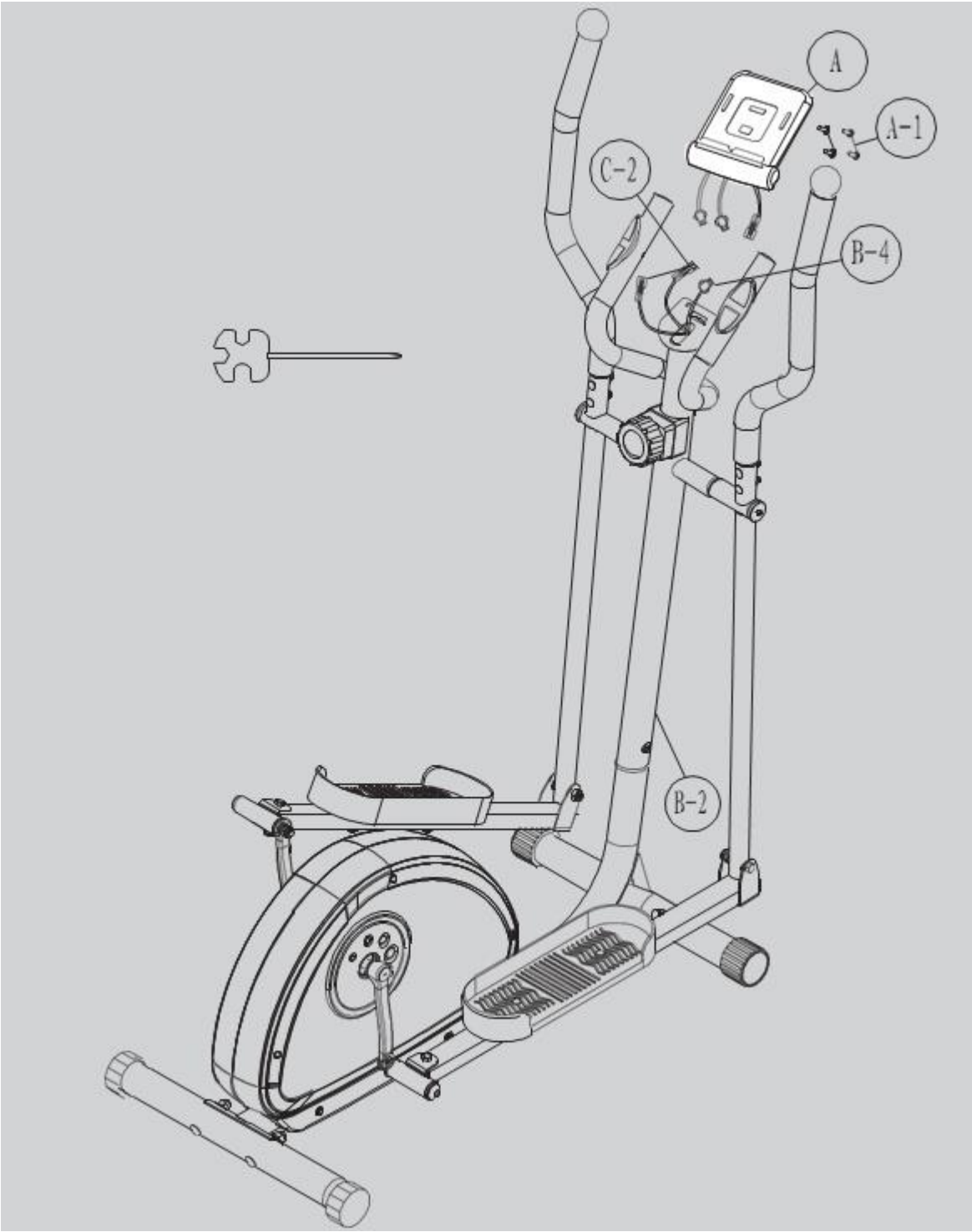

1. Remove the pre-installed screws (A-1) on the console (A) first.

2. Connect wire pulse (C-2), sensor wire (B-4) to the console (A).

3. Fix the console (A) on the plate of the front post (B-2) with 2 screws (A-1) by wrench.

EXPLODED DRAWING

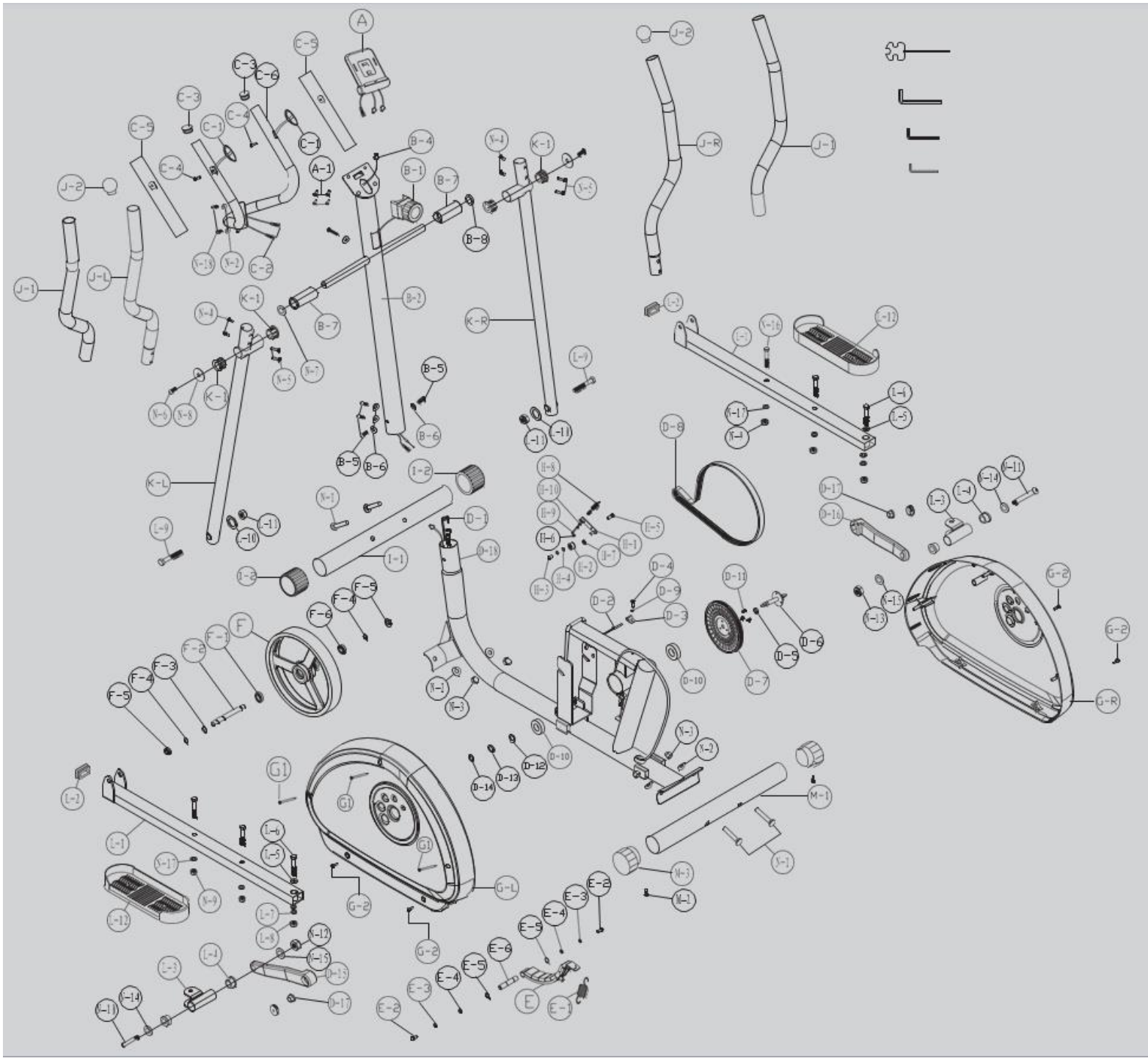

Part #	Description	Quantity
A,A-1	Console	1 SET
B-1	Tension control	1 PCS
B-2	Front post	1 PCS
B-4	Sensor wire	1 PCS
B-5	Allen bolt M8*P1.25*16L	4 PCS
B-6	Semicircle Washers	4 PCS
B-7	Sleeve for front post	2 PCS
C-1	Hand pulse	2 PCS
C-2	Wire for hand pulse	1 PCS
C-3	Cap for handlebar	2 PCS
C-4	Screw M4x20L	2 PCS
C-5	Foam grip	2 PCS
C-6	Front handlebar	1 PCS
D-1	Tension cable	1 PCS
D-2	Sensor box	1 PCS
D-3	Sensor holder	1 PCS
D-4	Screw M4x10L	1 PCS
D-5	Bushing	1 PCS
D-7	Belt pulley	1 PCS
D-8	Belt	1 PCS
D-9	Flat washer ű5xű10x1t	1 PCS
D-10	Bearing	2 PCS
D-11	Hex. screw M8xP1.25x12Lx5t	3 PCS
D-12	Wave washers ű20xű30x0.3t	1 PCS
D-13	Flat washer ű20.3xű30x1t	1 PCS
D-14	C-type ring ű20	1 PCS
D-15	Left crank	1 PCS
D-16	Right crank	1 PCS
D-17	Nylon screw M10xP1.25x7.3T	2 PCS
D-18	Main frame	1 PCS
E-1~E-6	Magnet set assembly	1 SET
F~F-6	Flywheel set	1 SET
G-L	Left chain cover	1 PCS
G-R	Right chain cover	1 PCS
G-1	Screw M4x50L	3 PCS

Part #	Description	Quantity
G-2	Screw M5x16L	4 PCS
H-1~H-10	Idler set	1 SET
I-1	Front stabilizer	1 PCS
I-2	Transportation wheel for front stabilizer	2 PCS
J-L	Upper handlebar (Left)	1 PCS
J-R	Upper handlebar (Right)	1 PCS
J-1	Foam grip for upper handlebar	2 PCS
J-2	Cap for upper handlebar	2 PCS
K-L	Lower handlebar (L)	1 PCS
K-R	Lower handlebar (R)	1 PCS
K-1	Bushing for lower handlebar	4 PCS
L-1	Pedal post	1 PCS
L-2	Cap for pedal post	1 PCS
L-3~L-4	Crank connation set	1 SET
L-5	Bushing ű10*ű19*10L	2 PCS
L-6	Hex. screw M10xP1.5x50L	1 PCS
L-7	Flat washer ű10xű20x2t	1 PCS
L-8	Nylon nut M10	1 PCS
L-9	Allen bolt M8xP1.25x55L	1 PCS
L-10	Flat washer ű8xű16x1t	1 PCS
L-11	Nylon nut M8	1 PCS
L-12	Pedal	2 PCS
M-1	Rear stabilizer	1 PCS
M-2	Screw 3/16" for rear stabilizer	2 PCS
M-3	End cap for rear stabilizer	2 PCS
N-1~N22	Bolts & nuts pack	1 SET

CONTROL PANEL OPERATION

FUCTION

TIME ——— 0 : 00 ~ 99 : 59 (Minute)

SPEED ——— 0.0 ~ 999.9 (KM/H)

DISTANCE ——— 0.0 ~ 999.9 (KM)

ODOMETER ——— 0 ~ 9999 (KM)

CALORIES ——— 0.0 ~ 999.9 (Kcal)

PULSE ——— 40 ~ 240 (Beats per Minute)

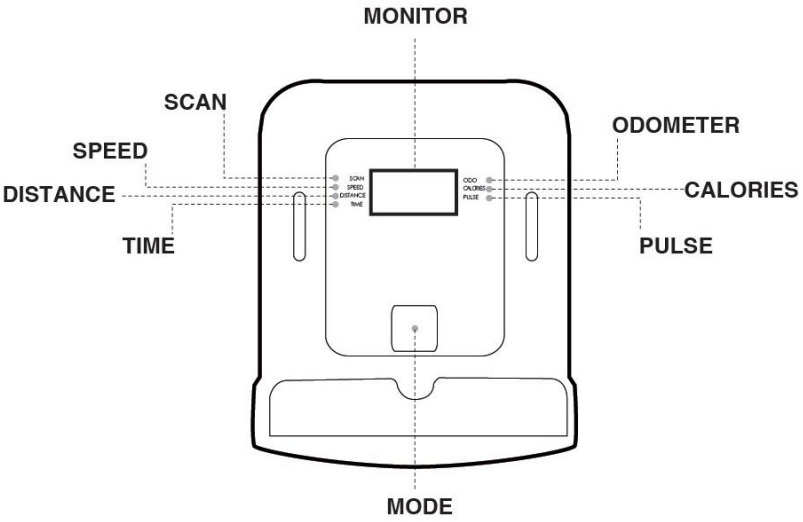

FUCTION DESCRIPTION

MODE ——— Select different function.

SCAN ——— Changing from function to function every 4 seconds.

TIME ——— Count up.

SPEED ——— Cycle speed.

DISTANCE ——— Exercise distance.

CALORIES ——— Computed theoretical calorie burn.

ODOMETER ——— Accumulated total distance.

PULSE ——— Actual exercise pulse rate.

Note

1. *Compatible with iOS and Android system*
2. *Console and mobile device connection via Tunelinc, once connecting, the display will be off.*
3. *Stop training for 4 minutes, the main screen will be off.*
4. *If the computer displays abnormally, please re-install the battery and try again.*
5. *Battery Spec: 1.5V UM-3 or AA (4PCS).*

Power on & off

Power on :
. LCD will display all segments with Beep sound as Drawing A.

Power off :
. Without any signal been transmitted into the monitor for 4 minutes, and the monitor enter to SLEEP.

Operation

1. When monitor power on (or press MODE, RESET key and hold for 3 seconds), LCD will display all segments with Beep sound for one second and enter to SCAN mode as Drawing B.
2. With any signal been transmitted into the monitor, the value of TMR, DST, and CAL will start to count up as Drawing C.
3. Without any signal been transmitted into the monitor for 4 minutes, the monitor will enter to SLEEP mode.

Trouble shooting:
. When the display show Drawing D, it means the batteries need to be changed.
. If there is no signal when you pedal, please check if the cable is well connected.

Drawing A

Drawing B

Drawing C

Drawing D

Downlode iBiking+ app in APP STORE or Goole play.

Turn on iBiking+ app on tablet or smart phone, and press connect to start workout with tablet.

NOTE:

3. Once console is connect to tablet or smart phone, the console will power off.
4. Please exit iconsole app and turn off the Bluetooth, then the console will power on again.

iOS 7 or above.
Support iOS devices: iPhone4s,iPhone5,iPhone5s,
iPhone6,iPhone6+

ñMade for iPod,òñMade for iPhone,òand ñMade for iPadòmean that an electronic accessory has been designed to connect specifically to iPod, iPhone, or iPad, respectively, and has been certified by the developer to meet Apple performance standards. Apple is not responsible for the operation of this device or its compliance with safety and regulatory standards.
Please note that the use of this accessory with iPod, iPhone, or iPad may affect wireless performance.
iPad, iPhone, iPod, iPod classic, iPod nano, iPod shuffle, and iPod touch are trademarks of Apple Inc., registered in the U.S. and other countries.

Support Android devices:

Android tablet OS 4.3 or above
Android tablet resolution
1280X800 pixels Android
phone OS 4.3 or above
Android phone resolution 1280X800 pixels, 720X1280 pixels,
480X800 pixels
Support Android devices: Samsung Galaxy Note 1~4 Samsung Galaxy S2~5 HTC
NEW ONE HTC D316d HTC M8
SONY Z ULTRA

Notices and warnings：« Not support some electronic devices.»

1) Without receiving any reply comment of communications protocol, the APP would continue sending signal and wait for acknowledging. And over 15 seconds the tunelinc would off line, and user needs to reset (Such as: phone, message,
or any sound disturbance comes in. In 15 seconds the connection would continue but if over 15 seconds, user needs to reset.).
2) TUNELINC's audio cable connector is 4 pin, and the length limit is 50cm. After downing APP press lower left icon to connect.
Press icon to connect.

3) TUNELINC's audio cable be sure to use the factory supplied to achieve high quality transmission. If using non-original audio cable, not only affect the transmit performance but also may happened unexpected result and we can not provide assistance by then.
4) After insert the Tunelinc into audio jack do not rotate. The audio cable can not be curl to prevent effect inductive action and avoid lead to poor contact of transmission.
5) As using Tunelinc do not put any device on charge in order to reduce the interference of the transmission.
6) Do not put the Tunelinc audio cable connectorin a humid environment. Plug in the audio cable and adjust the volume between 70% to 90%.
Press CONNECT
Connect successful and entering APP.

7) Due to operate iConsole + APP needs to increase the volume, therefore, if the device display the volume warning message, the user needs to press confirmation for beneficial APP subsequent operations.
8) If BT and Tunelinc are connecting at the same time then the console would select BT as the main connector.

NOTE:

Android is available in English、German、 Traditional Chinese、Simplified Chinese.

iOS is available in English、Simplified Chinese.

The users can select their prefer language under those options,
otherwise all others would display in English.

TRAINING INSTRUCTION

FAT BURNING

The body start to burn fat at approx. 65% of the maximum pulse rate.
To reach an optimum at burning rate, it is advisable to keep the pulse rate between 70%- 80% of the maximum pulse rate.
The optimum training amount consists of three workouts per week 30 minutes each.

Example:
One 52 years of age to start exercising. Max rate = 220 - 52(age) = 168 pulse/min. Min rate = 168 * 0.7 = 117 pulse/min.
Highest rate = 168 * 0.85 = 143 pulse/min.
During the first weeks it is recommend to start with a pulse rate of 117, afterwards increase it to 143. With increasing improvement of fitness the training Intensity should be increased to 70%- 85% of your maximum pulse rate.

This can be done by increasing the pedaling resistance, by suing a higher paddling frequency or with longer training periods.

AGE	FC MAX	60% MAX	65% MAX	70% MAX	75% MAX	80% MAX	85% MAX
20	200	120	130	140	150	160	170
25	195	117	127	137	146	156	166
30	190	114	124	133	143	152	162
35	185	111	120	130	139	148	157
40	180	108	117	126	135	144	153
45	175	105	114	123	131	140	149
50	170	102	111	119	128	136	145
55	165	99	107	116	124	132	140
60	160	96	104	112	120	128	136
65	155	93	101	109	116	124	132
70	150	90	98	105	113	110	128

SUCCESS

Even after a short period of regular exercises you will realize that you constantly have to increase the pedaling resistance to reach your opti- mum pulse rate.
The units will be continuously easier and you will feel a lot fitter during your normal day.
For this achievement you should motivate yourself to exercise regularly. Choose fixed hours for your work out and do not start training too aggressively.
And old saying amongst sportsmen says:
ñThe most difficult thing about training is to start it.òWishing you lots of fun and success with your exerciser.

WARRANTY

for other countries

The product is warranted for 24 months following the date of delivery to the original purchaser.

This warranty does not apply to damages caused by misuse of this product, accidental or intentional damage, neglect or commercial use.
Excluded from this warranty is liability for consequential property or commercial damages or for damages for loss of use.

This warranty is valid only to the original purchaser and under normal use.
Repairs must be made by an authorized dealer, otherwise this warranty void.

Enviromental protection - Information about electrical and electronic equipment disposal.
Do not throw a device into a household waste container after its service life finishes or its repair is uneconomical.
Hand the device over to a designated waste collection point to dispose it properly.
There it will be accepted free of charge. The correct disposal will help to conserve natural resources and prevent potential negative effects on environment and human health which could arise from inappropriate waste handling. For more details please contact your local authorities or the nearest waste collection point.
In case of the wrong disposal fines could be imposed in accordance with national regulations

© COPYRIGHT
MASTER SPORT s.r.o. retains all rights to this Owner´s Manual. No text, details, or illustrations from this manual may be either reproduced, distributed, or become the subject of unauthorized use for commercial purposes, nor may they be made available to others.

Reproduction prohibited!

Address of local distributor:

DE

ELIPTICAL MASTER E24 I-bike

MAS4A175

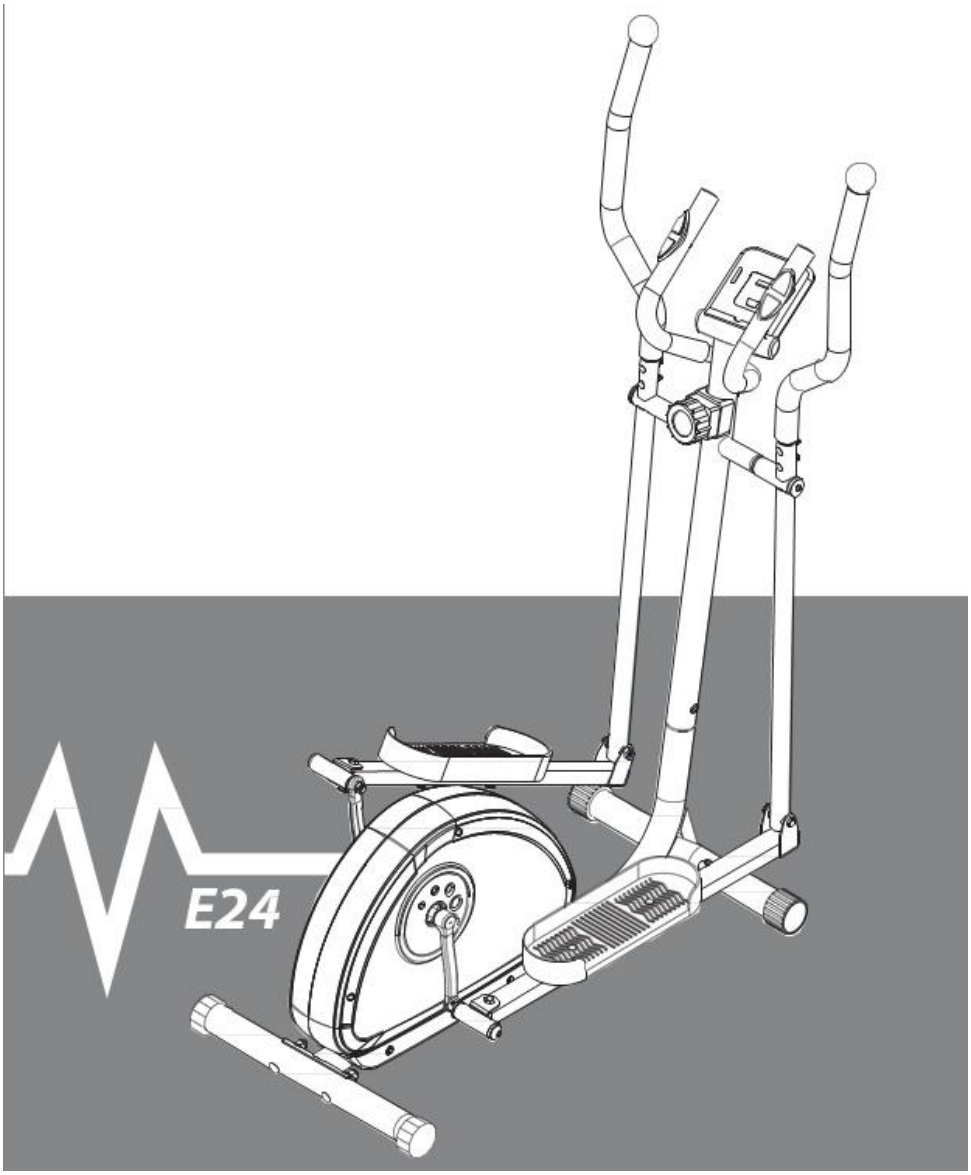

Bedienungsanleitung

NEJLEVNEJSI SPORT.CZ
NAJLACNEJSI SPORT.SK
NAJTANSZY SPORT.PL

Sicherheitshinweise

Bevor Sie mit dem Training auf dem Gerät beginnen, lesen Sie bitte die Bedienungsanleitung. Bewahren Sie diese Anleitung für einen Reparaturfall oder Austausch von Teilen.

- Dieses Produkt ist für den Hausgebrauch hergestellt und nur für ein maximales Körpergewicht von 110 kg getestet.
- Befolgen Sie sorgfältig die Anweisungen in der Montageanleitung.
- Verwenden Sie nur Original-Ersatzteile.
- Vor der Montage sollten Sie mithilfe der angegebenen Listen überprüfen, ob die Lieferung komplett ist.
- Während der Montage, verwenden Sie nur dafür geeignete Werkzeuge, und gegebenenfalls, bitten Sie um Unterstützung.
- Stellen Sie das Gerät auf einer ebenen, rutschfesten Oberfläche. Aufgrund möglicher Korrosion wird es nicht empfohlen das Gerät in einer feuchten Umgebung zu verwenden.
- Überprüfen Sie vor dem ersten Training und alle 1-2 Monate, ob alle Verbindungsteile fest angezogen und in einem gutem Zustand sind. Tauschen Sie sofort die defekten Teile oder Gerät aus und verwenden Sie das Gerät bis zur Reparatur nicht. Verwenden Sie nur Originalteile.
- Im Fall einer Reparatur wenden Sie sich an Ihren Händler.
- Vermeiden Sie den Gebrauch von aggressiven Reinigungsmitteln.
- Fangen Sie an am Gerät zu trainieren erst nach der richtigen Montage und Prüfung des Geräts.
- Für alle verstellbaren Teile, achten Sie auf die Maximalpositionen, zu denen sie eingestellt oder angezogen werden können.
- Das Gerät ist für Erwachsene bestimmt. Stellen Sie sicher, dass es ihre Kinder nur unter Aufsicht von Erwachsenen verwenden.
- Stellen Sie sicher, dass die Anwesenden bewusst der möglichen Risiken sind, z. B. die beweglichen Teile während des Trainings.
- Hinweis: Unsachgemäßes oder übermäßiges Training kann zu Verletzungen führen.
- Bevor Sie mit einem Trainingsprogramm beginnen, konsultieren Sie Ihren Arzt. Er wird Ihnen sagen, welche Art von Übung für Sie richtig ist.

Packungsinhalt

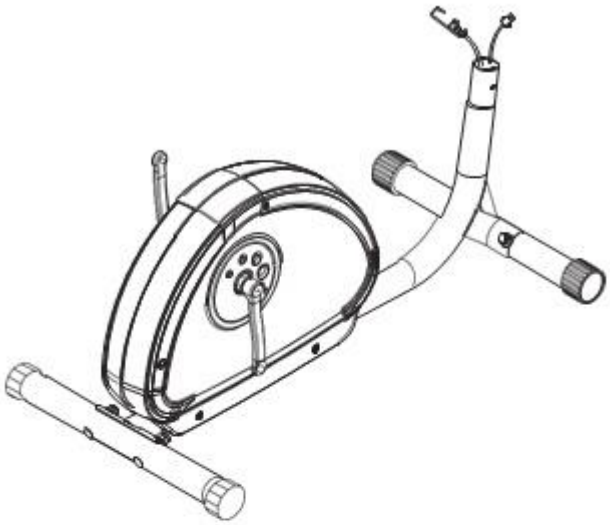

Hauptrahmen

Vorderstange

Buchse

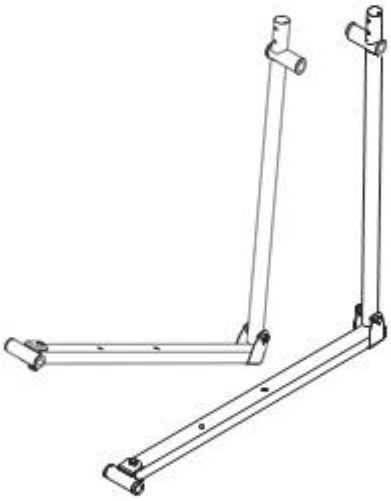

untere Lenker L/R

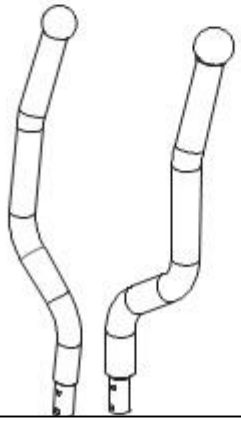

Lenkerstange L/R

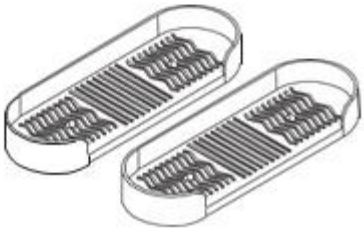

Pedale L/R

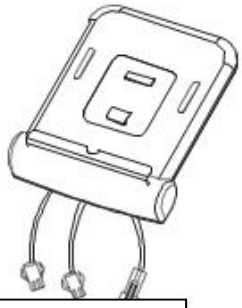

Computer

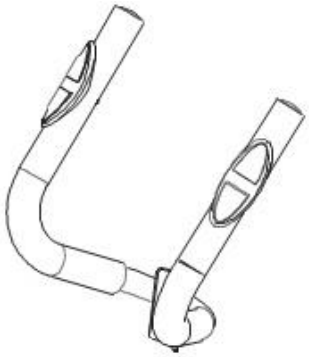

Vorderlenker

Werkzeug-Set

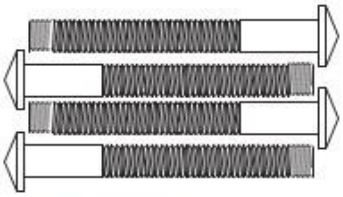

N-1 Schloßschraube M8*P1.25*75L (4)

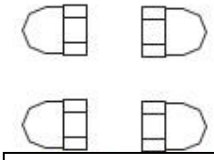

N-3: Mutter für M8 (4)

N-7: gebogene Unterlegscheibe ⌀20* ⌀30*0.3T (2)

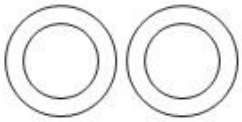

N-8: Unterlegescheibe ⌀8* ⌀25*2T (2)

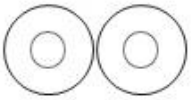

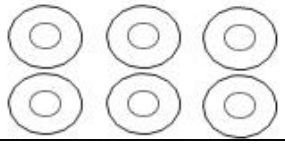

N-2: gebogene Unterlegescheibe für Schraube M8 (6)

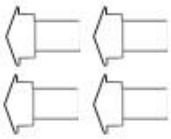

N-1: Schloßschraube M8*P1.25*16L (4)

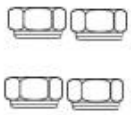

N-9: Gegenmutter für M8 (4)

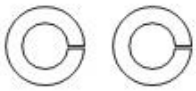

N-15: Federunterlegscheibe für Lenker-Schraube (2)

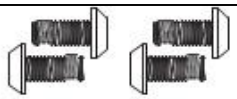

N-5: Inbusschlüssel M6*14L (4)

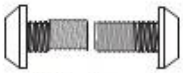

N-6: Inbusschlüssel M8*P1.25*16L (2)

N-14: gebogene Unterlegscheibe ⌀17.5* ⌀25*0.3T (2)

N-17: Unterlegscheibe ⌀8* ⌀16*2T (4)

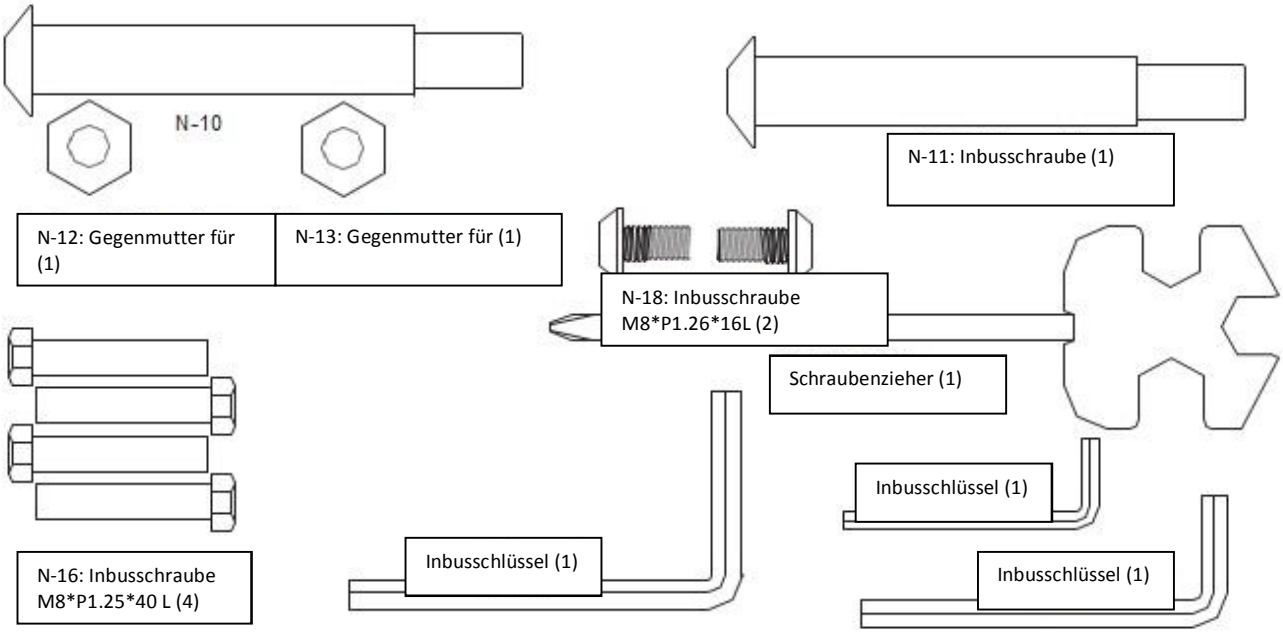
N-10
N-11: Inbusschraube (1)
N-12: Gegenmutter für (1)
N-13: Gegenmutter für (1)
N-18: Inbusschraube M8*P1.26*16L (2)
Schraubenzieher (1)
Inbusschlüssel (1)
Inbusschlüssel (1)
Inbusschlüssel (1)
N-16: Inbusschraube M8*P1.25*40 L (4)

MONTAGEANLEITUNGEN

SCHRITT 1

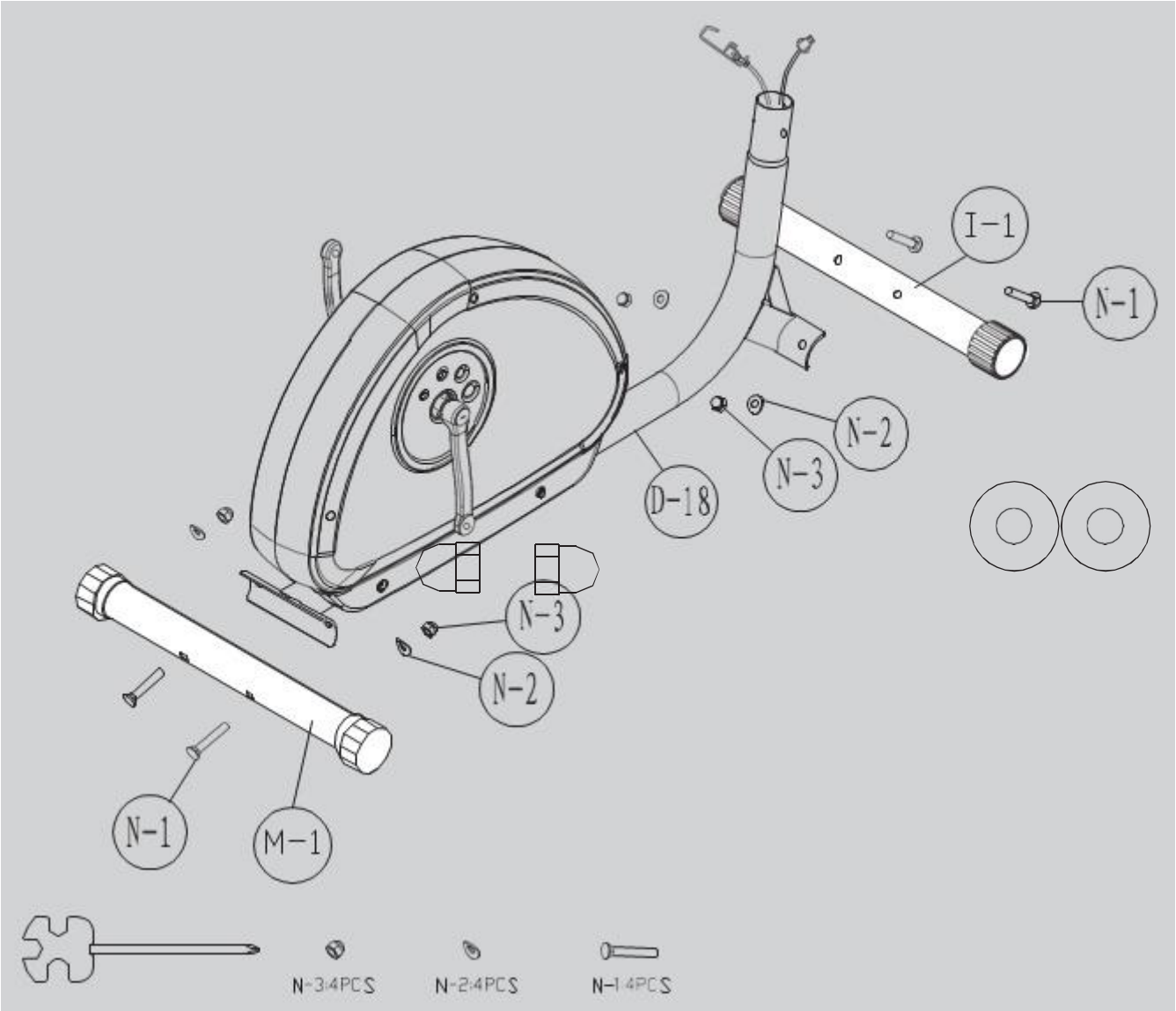

1. Verbinden Sie den Vorder-Stabilisator (I-1) mit zwei Schrauben (N-1), halbkreis- Unterlegscheibe (N-2) und Muttern (N-3) mithilfe des Werkzeugs.

2. Verbinden Sie den Hinter-Stabilisator (M-1) mit zwei Schrauben (N-1), halbkreis- Unterlegscheibe (N-2) und Muttern (N-3) mithilfe des Werkzeugs.

SCHRITT 2

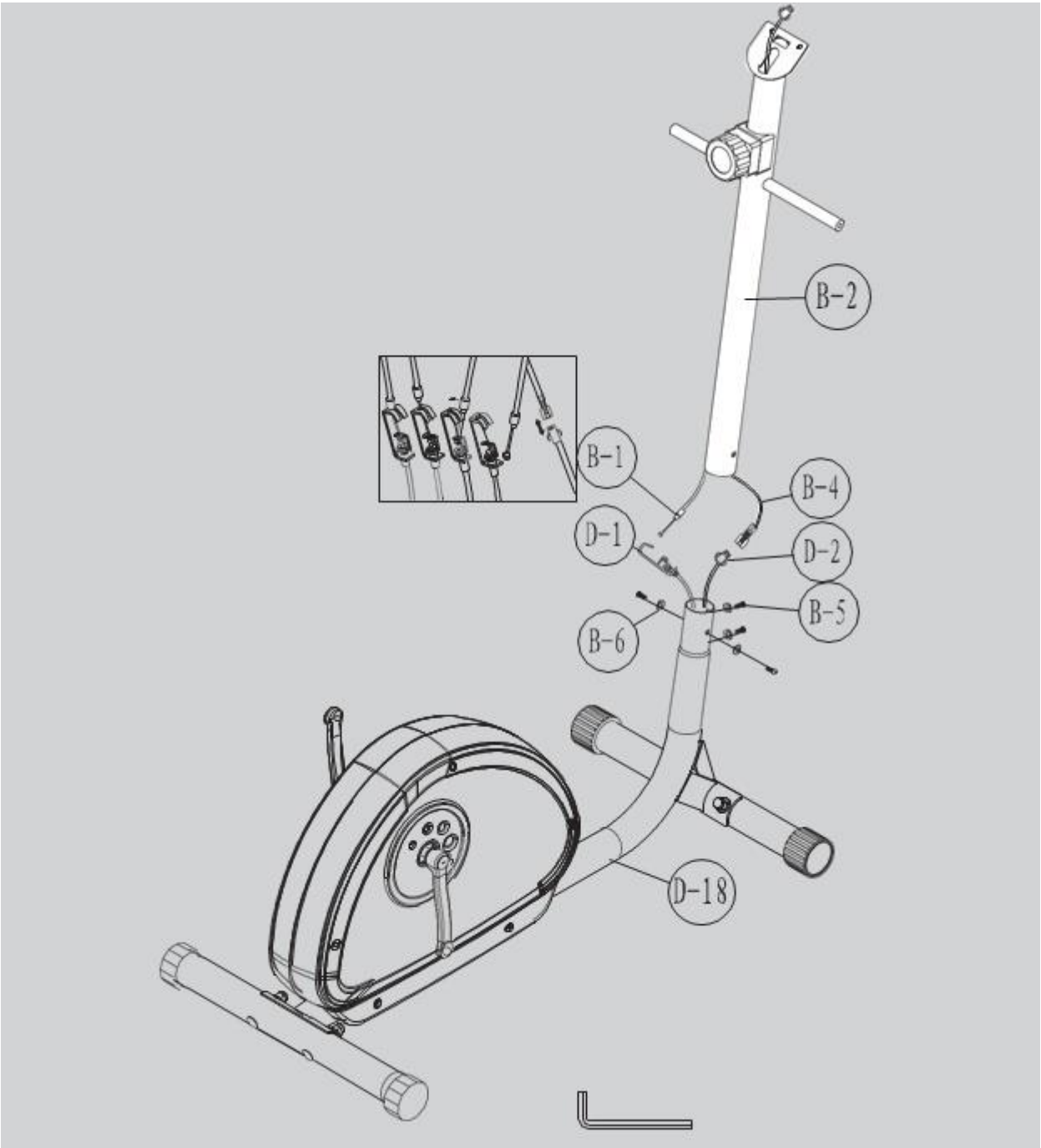

1. Entfernen Sie die Inbusschraube (B-5) und die halbkreis- Unterlegscheibe (B-6) aus dem Hauptrahmen (H-20).
2. Ziehen Sie die Lastregulierung mit dem oberen Kabel (B-1) aus der Vorderstange (B-2) und stellen Sie sicher, dass die Lastregulierung in der leichtesten Position ist (minimale Position).

3. Verbinden Sie die Lastregulierung mit dem oberen Kabel (B-1) und untere Regulierung (D-1), verbinden Sie dann den Mittel-Sensor-Kabel (B-4) und den unteren Sensor-Kabel (D-2).

Tipp: Ziehen Sie den Inbusschrauben-Set und Unterlegscheiben nicht sofort fest. Für leichtere Montage und Winkeln-Wechseln ist es besser, alle vier Sets auf einmal festzuziehen.

SCHRITT 3

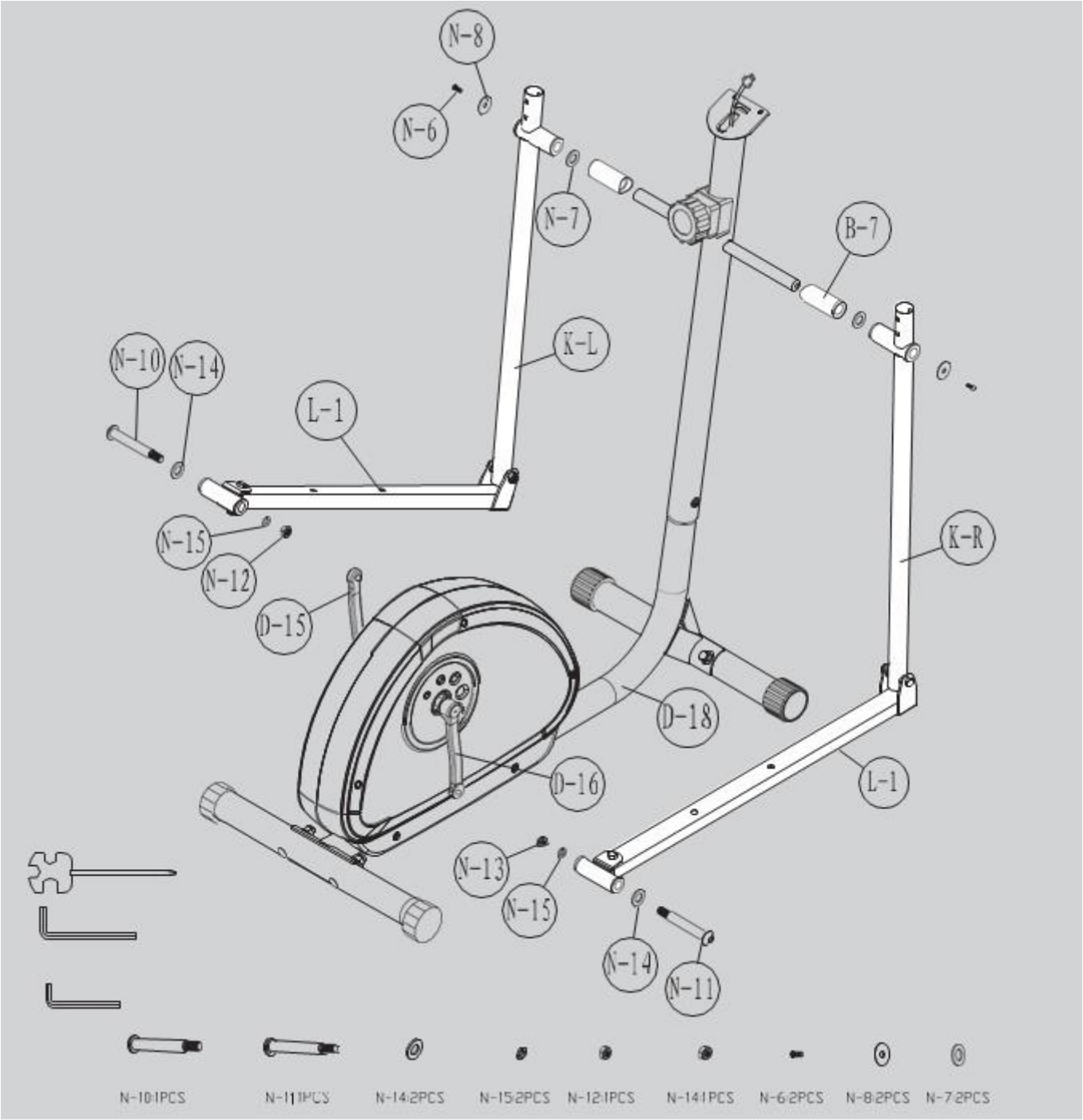

1. Halten Sie die Fassung (B-7) und legen Sie es auf jeder Seite der Vorderstange (B-2).
2. Legen Sie die Stange durch eine Wellen-Unterlegscheibe (N-7) der unteren Lenker (K-R/L), und ziehen Sie die flache Unterlegscheibe (N-8) und Inbusschraube (N-6) auf jeder Seite fest.

Achtung: Für Festziehen der Inbusschrauben, verwenden Sie die Inbusschrauben (N-6) auf beiden Seiten auf einmal.

3. Verbinden Sie die Schrauben (N-10 & N-11) und Wellen-Unterlegscheibe (N-14) mit der Pedal-Kurbel (D-15) mithilfe des Inbusschlüssels(P-1).
4. Verbinden Sie die Federunterlegscheibe (N-15) und Mutter (N-12, N-13) mit der Kurbeln (D-15 & D-16) und Pedal-Stange (L-1) mithilfe des Schraubenschlüssels.

SCHRITT 4

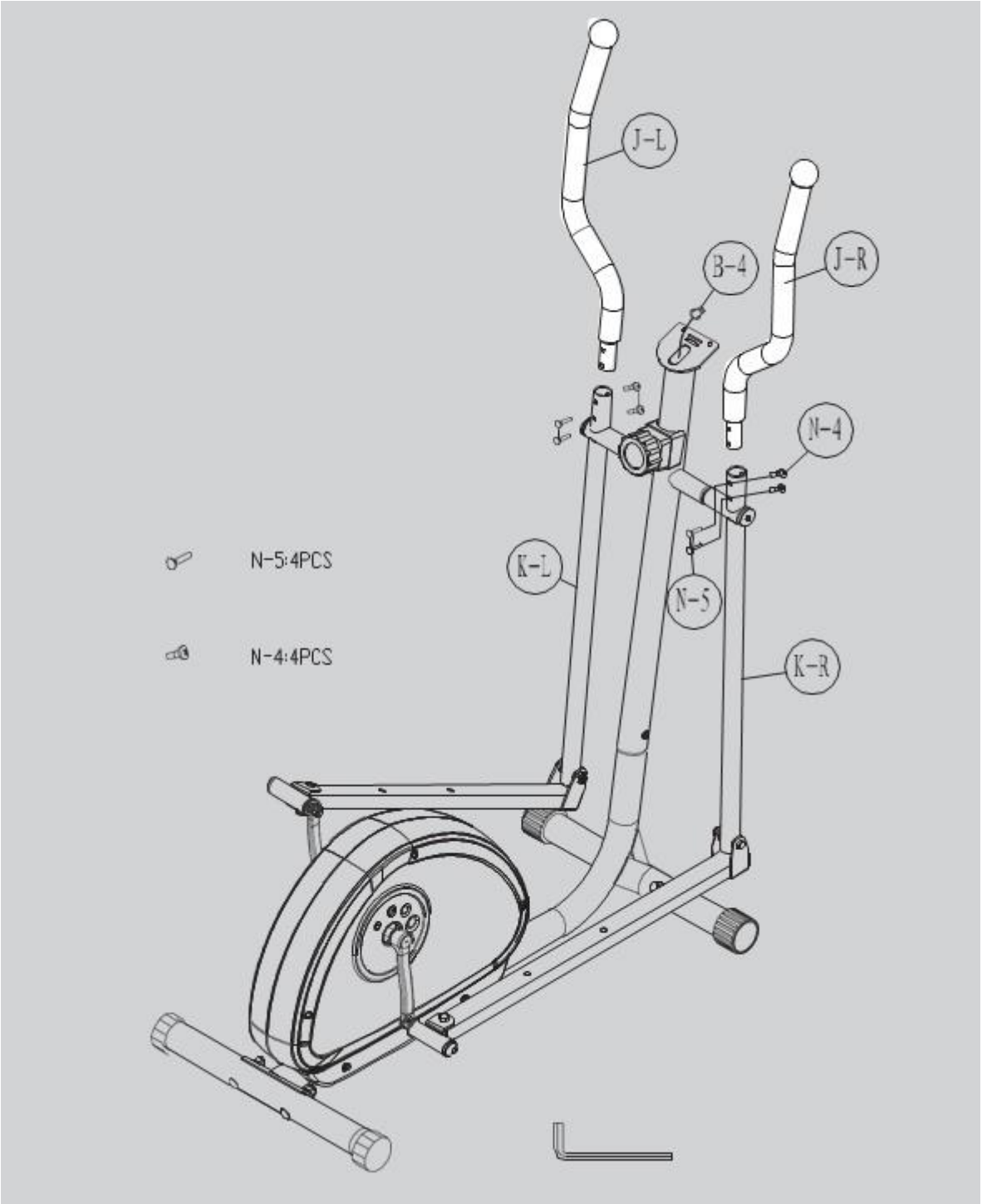

Schieben Sie die obere Stange der Lenker (J-R/L) in den unteren Lenker (K-R/L) mit Schraube (N-5) und Inbusschraube (N-4) mithilfe des Inbusschlüssels.

SCHRITT 5

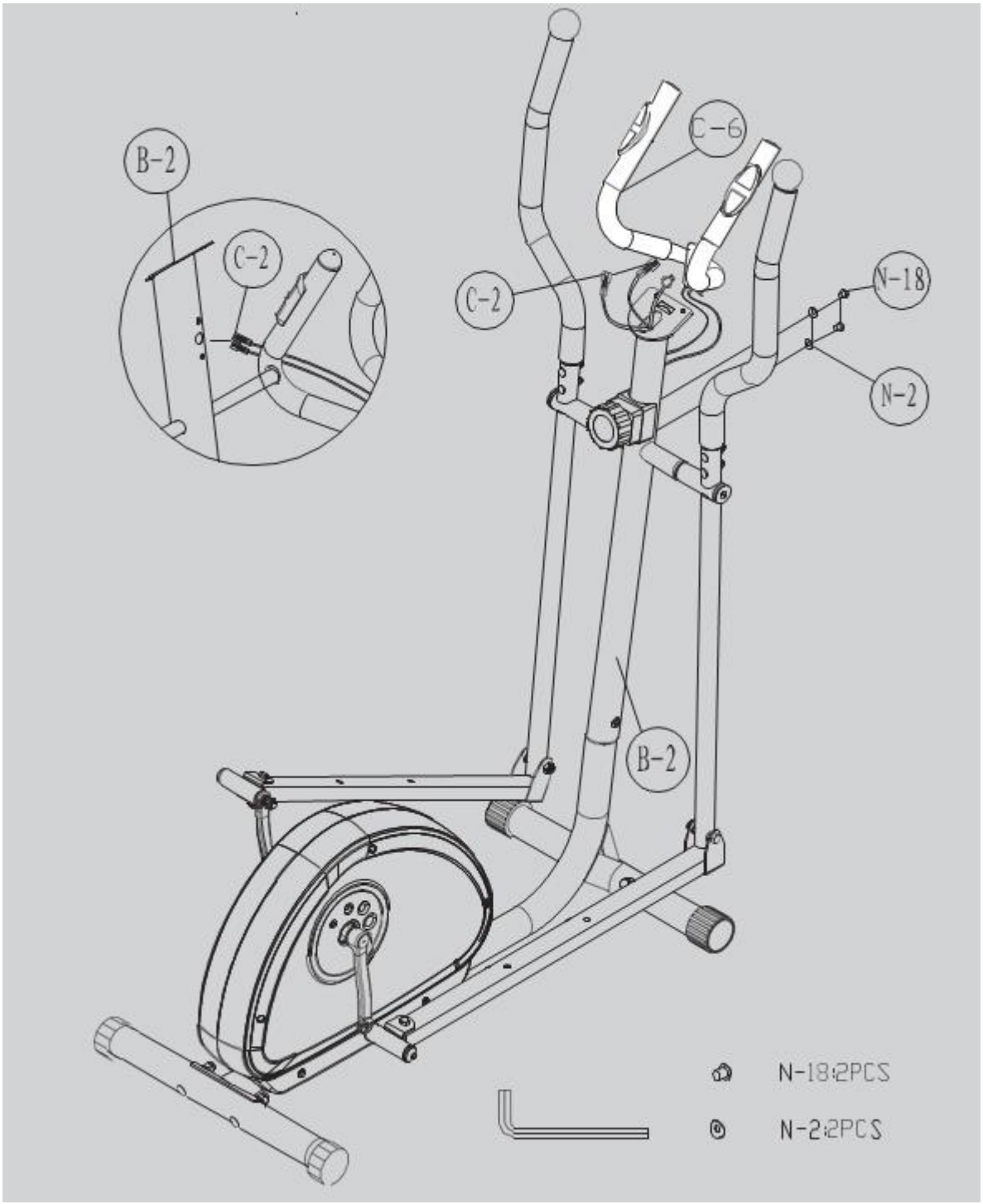

1. Halten Sie den Sensorkabel (C-2) und legen Sie es durch die Vorderstange (B-2) auf jeder Seite.

2. Befestigen Sie den linken Lenker (C-6) zu der Vorderstange (B-2) mit zwei gebogenen Unterlegscheiben (N-2) und zwei Schrauben (N-18) mithilfe des Inbusschlüssels.

SCHRITT 6

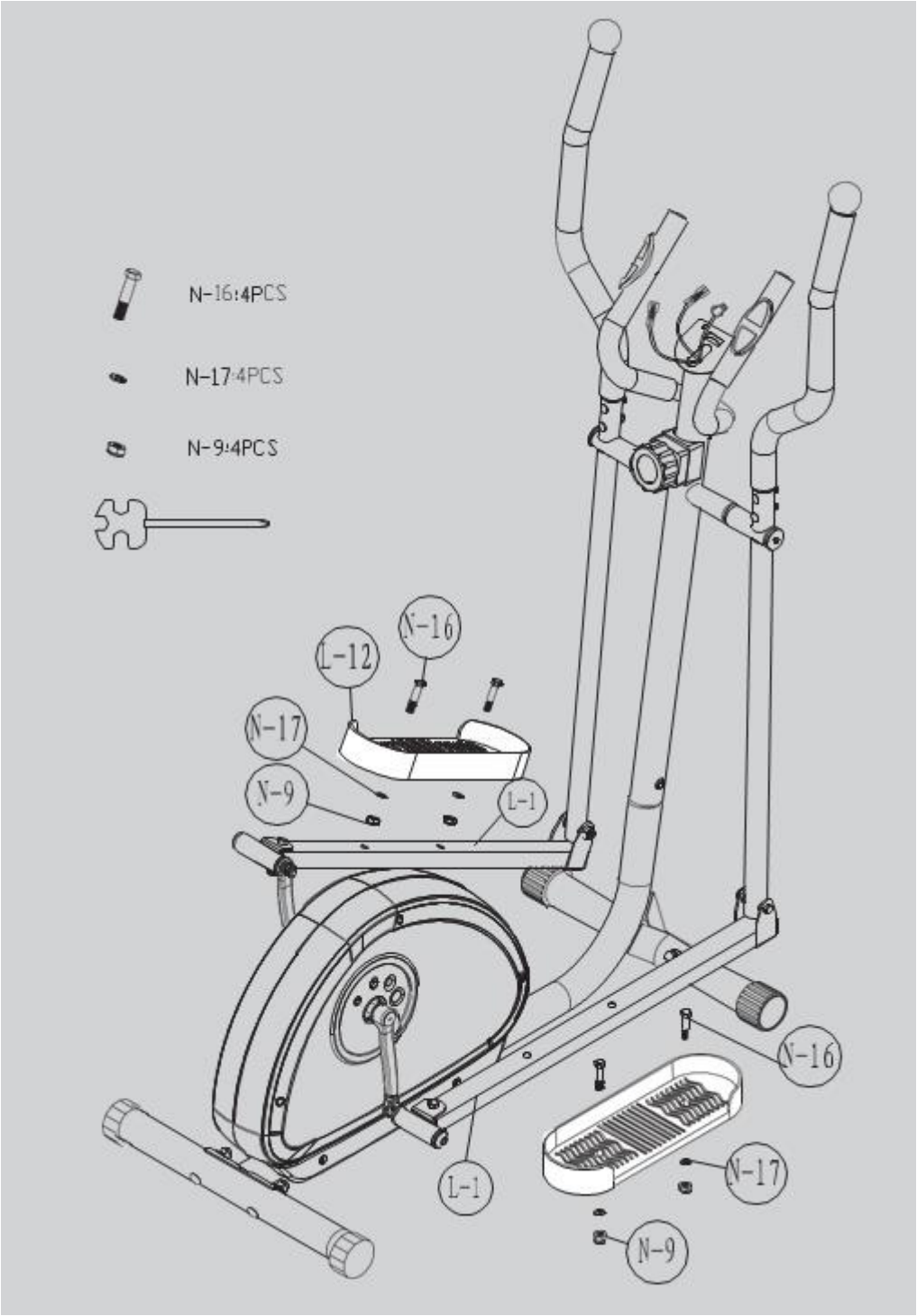

Legen Sie die Pedale (L-12) in den Pedalstangen (L-1) und befestigen Sie es mit zwei Sets von Schrauben (N-16), flache Unterlegscheibe (N-17) und Mutter (N-9) mithilfe des Schraubenschlüssels. Setzen Sie die linke und rechte Seite in gleicher Weise zusammen.

SCHRITT 7

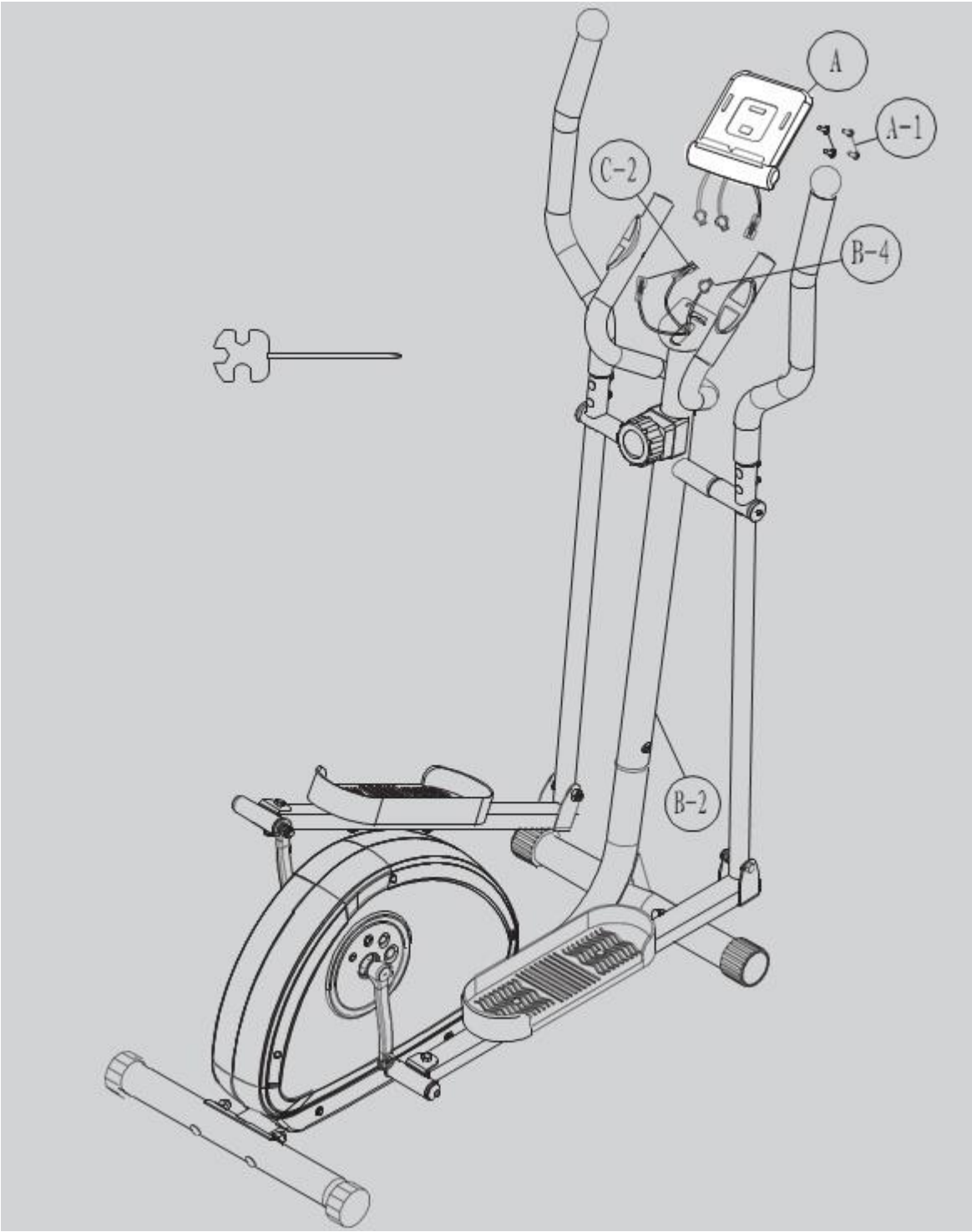

1. Zuerst entfernen Sie die vormontierten Schrauben (A-1) an dem Computer(A).

2. Schließen Sie den Pulssensorkabel (C-2) und den Sensorkabel (B-4) an den Computer (A).
3. Befestigen Sie den Computer (A) an der Vorderstange (B-2) mit zwei Schrauben (A-1) mithilfe des Schraubenschlüssels.

Teilezeichnung

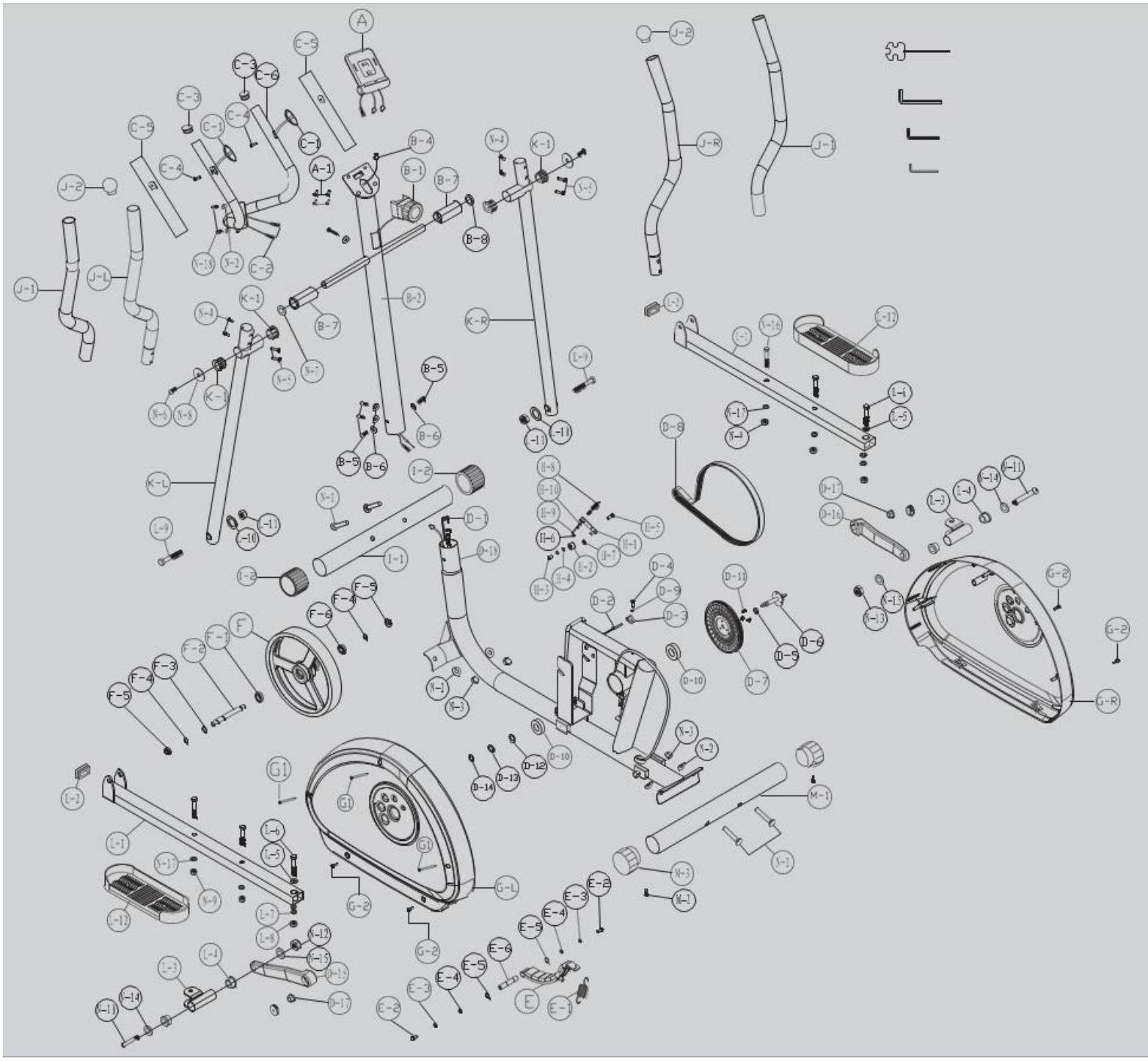

Teilliste

Teil #	Bezeichnung	Menge
A,A-1	Computer	1 Set
B-1	Lastregulierung	1 Stk
B-2	Vorderstange	1 Stk
B-4	Sensorkabel	1 Stk
B-5	Inbusschraube M8*P1.25*16L	4 Stk
B-6	Halbkreis- Unterlegscheibe	4 Stk
B-7	Fassung der Vorderstange	2 Stk
C-1	Pulssensor in Handgriffe	2 Stk
C-2	Pulssensorkabel	1 Stk
C-3	Lenker Abdeckung	2 Stk
C-4	Schraube M4x20L	2 Stk
C-5	Schaum Handgriff	2 Stk
C-6	Vorderlenker	1 Stk
D-1	Lastkabel	1 Stk
D-2	Sensor Hülle	1 Stk
D-3	Sensorhalter	1 Stk
D-4	Schraube M4x10L	1 Stk
D-5	Buchse	1 Stk
D-7	Riemenscheibe	1 Stk
D-8	Band	1 Stk
D-9	flache Unterlegscheibe ϕ5xϕ10x1t	1 Stk
D-10	Lager	2 Stk
D-11	Sechskantschraube M8xP1.25x12Lx5t	3 Stk
D-12	Wellen-Unterlegscheibe ϕ20xϕ30x0.3t	1 Stk
D-13	flache Unterlegscheibe ϕ20.3xϕ30x1t	1 Stk
D-14	C-Ring ϕ20	1 Stk
D-15	linke Kurbel	1 Stk
D-16	rechte Kurbel	1 Stk
D-17	Nylonschraube M10xP1.25x7.3T	2 Stk
D-18	Hauptrahmen	1 Stk
E-1~E-6	Magnet-Set	1 Set
F~F-6	Schwungrad-Set	1 Set
G-L	linke Kettenabdeckung	1 Stk
G-R	rechte Kettenabdeckung	1 Stk

G-1	Schraube M4x50L	3 Stk

Teil #	Bezeichnung	Menge
G-2	Schraube M5x16L	4 Stk
H-1~H-10	Spannrolle-Set	1 Set
I-1	Vorder-Stabilisator	1 Stk
I-2	Transporträder für den vorderen Stabilisator	2 Stk
J-L	Oberlenker (links)	1 Stk
J-R	Oberlenker (rechts)	1 Stk
J-1	Schaum Handgriff der obere Lenker	2 Stk
J-2	Abdeckung der oberen Lenker	2 Stk
K-L	untere Lenker (L)	1 Stk
K-R	untere Lenker (R)	1 Stk
K-1	Buchse der unteren Lenker	4 Stk
L-1	Pedalstange	1 Stk
L-2	Abdeckung der Pedalstange	1 Stk
L-3~L-4	Kurbel-Set	1 Set
L-5	Buchse ϕ10*ϕ19*10L	2 Stk
L-6	Sechskantschraube M10xP1.5x50L	1 Stk
L-7	flache Unterlegscheibe ϕ10xϕ20x2t	1 Stk
L-8	Nylonmutter M10	1 Stk
L-9	Inbusschraube M8xP1.25x55L	1 Stk
L-10	flache Unterlegscheibe ϕ8xϕ16x1t	1 Stk
L-11	Nylonmutter M8	1 Stk
L-12	Pedal	2 Stk
M-1	Hinter-Stabilisator	1 Stk
M-2	Schraube 3/16" des Hinter-Stabilisators	2 Stk
M-3	Abdeckung des Hinter-Stabilisators	2 Stk
N-1~N22	Schraube und Mutter-Set	1 Set

COMPUTER

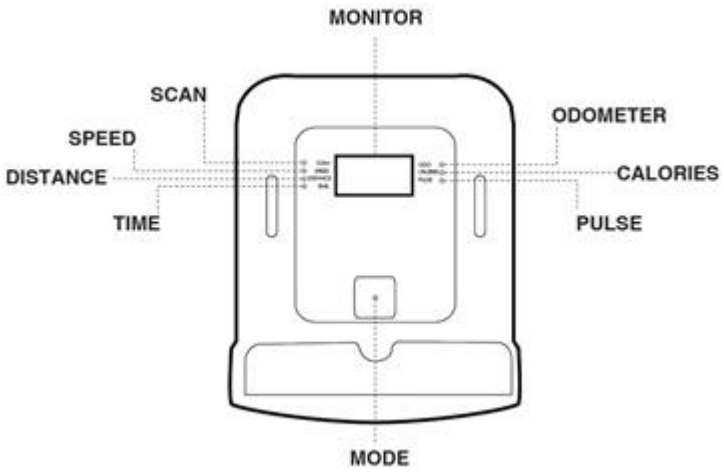

FUNKTIONEN
TIME (Zeit)…….
SPEED (Geschwindigkeit)……..
DISTANCE (Distanz)…….
ODOMETER (Gesamtdistanz)…….
CALORIES (Kalorien)……..
PULSE (Herzfrequenz)……..
BESCHREIBUNG DER FUNKTIONEN
MODE……Auswählen anderer Funktion
SCAN……. Umschalten zwischen Funktionen, jeweils 4 Sekunden
TIME…… Zeit
SPEED…….. tatsächliche Geschwindigkeit
DISTANCE…… tatsächliche Distanz
CALORIES…….Zahl der theoretisch verbrannten Kalorien
ODOMETER…Gesamt erreichte Distanz
PULSE…….. tatsächliche Herzfrequenz
Hinweis

1. Kompatibel mit iOS und Android.
2. Im Fall der Computer- und Handys-Anschluss via TuneLink, wird sich das Display nach dem Anschluss ausschalten.
3. Wenn das Display nicht korrekt ist, entnehmen Sie und wieder einsetzen den Akku.
4. Technische Daten des Akkus: 1,5 V UM-3 oder AA (4 Stück).

Einschalten und Ausschalten

Einschalten:
Das Display wird alle Segmente zeigen mit einem Pieps wie in Abbildung A gezeigt.
Ausschalten:
Nachdem auf dem Monitor mehr als vier Minuten kein Signal erhalten wird, geht der Monitor in den Ruhemodus (Sleep).
Bedienung
Nach dem Einschalten des Monitors (oder nach Drücken von MODE, RESET 3 Sekunden lang), wird der Monitor alle Segmente jede Sekunde mit einem Pieps anzeigen und sich in den Scan-Modus schalten, wie in Abbildung B gezeigt.
Nachdem der Monitor kein Signal erhalten wird, wird sich die TMR, DST und CAL Werte einlesen werden, wie in Abbildung C gezeigt.
Fehlerbehebung:
Wenn das Display das Bild D zeigt, ist es notwendig, die Batterien zu ersetzen.
Wenn beim in die Pedale treten kein Signal erhalten wird, überprüfen Sie, ob das Kabel richtig angeschlossen ist.

I-Biking, APP

Laden Sie die Applikation iBiking + in den App Store oder in Google Play herunter.

Öffnen Sie die Applikation iBiking + auf dem Tablet oder Smartphone und drücken Sie verbinden um das Training zu beginnen.

HINWEIS:

1. Sobald der Computer mit dem Tablett oder Smartphone verbunden ist, wird es sich ausschalten.
2. Schalten Sie die Computer-Applikation und Bluetooth aus, dann wird sich der Computer neu starten.

iOS 7 oder höher.

Kompatibel mit iOS-Geräte: iPhone4S, iPhone5, iPhone5s, iPhone6, iPhone 6

"Made for iPod", "Made for iPhone" und "Made for iPad" bedeuten, dass das elektronische Zubehörteil speziell für iPod, iPhone oder iPad entwickelt wurde, in der genannten Reihenfolge, und von Entwickler auf die Betriebsleistung mit der Standards des Apfels zertifiziert wurde. Die Firma Apple ist nicht für den Betrieb dieses Geräts oder die Einhaltung von Sicherheitsrichtlinien und Standards verantwortlich.

Bitte beachten Sie, dass die Verwendung dieses Zubehörs mit einem iPod, iPhone oder iPad die Leistung des drahtlosen Anschluss beeinträchtigen kann.

iPad, iPhone, iPod, iPod classic, iPod nano, iPod shuffle und iPod touch sind eingetragene Warenzeichen von Apple Inc., die in den USA und anderen Ländern eingetragen sind.

Kompatibel mit Android-Geräte:

Android Tablet OS 4.3 oder höher

Android-Tablet 1280x800 Pixel Auflösung Android-Handy OS 4.3 oder höher

Android-Handy 1280x800 Pixel Auflösung, 720X1280 Pixel, 480x800 Pixel

Unterstützung für Android-Geräte: Samsung Galaxy Note 1 ~ 4 Samsung Galaxy S2 ~ 5 HTC ONE NEW HTC HTC M8 D316d

SONY Z ULTRA

Warnhinweise: «Einige elektronische Geräte werden nicht unterstützt.»

a. Sollten die Kommunikationsprotokolle keine Rückmeldung erhalten, wird die Applikation weiterhin das Signal übertragen und für die Bestätigung warten. Nach 15 Sekunden wird sich den TuneLink ausschalten und es wird nötig einen Reset durchzuführen. (Beim einkommenden Anruf, Nachricht oder anderem Signal. Innerhalb von 15 Sekunden wird die Verbindung wieder erneut, aber wenn es länger als 15 Sekunden dauert, müssen Sie es neu starten.)

b. Der TuneLink Audio-Kabelsteckverbinder ist 4-polig, die maximale Länge beträgt 50 cm. Nach dem Herunterladen der Applikation, drücken Sie das linke untere Symbol zu verbinden.

c. Verwenden Sie nur Original-Audiokabel TuneLink um eine hochwertige Übertragung zu erreichen. Wenn Sie ein nicht Original-Audio-Kabel verwenden, beeinflussen Sie die Leistung nicht nur der Übertragung, aber es kann auch zu anderen unerwünschten Ergebnissen führen.

d. Nach dem Einsetzen des TuneLinks in den Audio-Anschluss, drehen sich mit ihm nicht. Audio-Kabel kann nicht gebogen werden, um den Einfluss des induktiven Effekts und schlechten Kontakts der Übertragung zu vermeiden.

e. Setzen Sie das TuneLink Audio-Kabel-Anschluss nicht feuchter Umgebung aus. Schließen Sie das Audio-Kabel an und stellen Sie die Lautstärke zwischen 70% bis 90%.

f. Drücken Sie die Taste CONNECT.

g. Erfolgreiche Verbindung und Zugriff auf die Applikation.

h. Da die Applikation die Lautstärke erhöhen muss, muss der Benutzer nachdem eine Lautwarnmeldung angezeigt wird, folgenden Operationen der Applikation mit einer Taste zu bestätigen.

i. Mit der gleichzeitigen BT und TuneLink Verbindung, wird als Hauptanschluss BT TuneLink bevorzugt.

Hinweis:

Android ist in Englisch, Deutsch, traditionelles Chinesisch und vereinfachtes Chinesisch verfügbar.

iOS ist in Englisch und vereinfachtes Chinesisch verfügbar.

Benutzer kann die Sprache innerhalb dieser Optionen auswählen, sonst wird alles in Englisch angezeigt werden.

Trainingsanleitungen

Fettverbrennung

Der Körper beginnt das Fett bei etwa 65% der maximalen Herzfrequenz zu verbrennen.

Um eine optimale Verbrennungswerte zu erreichen, ist es ratsam, Ihre Herzfrequenz zwischen 70% - 80% der maximalen Herzfrequenz zu halten.

Die optimale Anzahl des Trainierens besteht aus drei Trainings pro Woche, jede 30 Minuten.

Beispiel:

Ein 52-jähriger Mann fängt mit dem Training an. Max Herzfrequenz = 220 - 52 (Alter) = 168 Schläge/min. Min. Geschwindigkeit = 168 * 0,7 = 117 Schläge/min.

Höchste Herzfrequenz = 168 * 0,85 = 143 Schläge/min.

In den ersten Wochen ist es empfehlenswert, mit einer Herzfrequenz von 117 zu beginnen, danach sie auf 143 steigen. Mit zunehmender Verbesserung der Kondition, sollte die Intensität auf 70% - 85% Ihrer maximalen Herzfrequenz gesteigert werden.

Dies kann durch eine Erhöhung des Tretwiderstands, eine höhere Trittfrequenz oder längeres Training getan werden.

Alter	FC MAX	60% MAX	65% MAX	70% MAX	75% MAX	80% MAX	85% MAX
20	200	120	130	140	150	160	170
25	195	117	127	137	146	156	166
30	190	114	124	133	143	152	162
35	185	111	120	130	139	148	157
40	180	108	117	126	135	144	153
45	175	105	114	123	131	140	149
50	170	102	111	119	128	136	145
55	165	99	107	116	124	132	140
60	160	96	104	112	120	128	136
65	155	93	101	109	116	124	132
70	150	90	98	105	113	110	128

Erfolg

Schon nach kurzer Zeit von regelmäßigem Training merkt man, dass man ständig der Tretwiderstand erhöhen muss, um Seine optimale Herzfrequenz zu erreichen.
Das Training wird immer einfacher und Sie werden eine viel bessere Kondition während eines normalen Tages haben.
Um erfolgreich zu sein ist es notwendig sich zu regelmäßiger Bewegung zu motivieren. Wählen Sie eine feste Zeit für Ihr Training aus und fangen Sie nicht zu aggressiv an.
Das alte Sprichwort unter den Athleten, sagt:
"Das Schwierigste an das Training ist zu beginnen:" Ich wünsche Ihnen viel Spaß und Erfolg mit Ihrem Gerät.

Der Verkäufer spendet auf dieses Erzeugnis erstem Besitzer die Garantie 2 Jahre.

Garantie erstreckt sich nicht auf diese Defekte, die entstehen:
1. Mit dem Verschulden der Benutzer, das ist die Beschädigung des Erzeugnis unrichtige Montage, unfachliche Überholtung, benutzen im Missverhältnis mit dem Garantieblatt zum Beispiel schlechte Schiebung Sattelstange im Rahmen, mangelhafte Ziehung Pedalen in den Klinken und Klinken zu der Mittelachse,
2. Unrichtige und vernachlässigte Instandhaltung,
3. Mechanische Beschädigung,
4. Abnutzung der Teilen bei ƀblich Benutzung (Zum Beispiel Gummi und Kunststoffteilen, bewegliches Mechanismus als Lager, Keilriemen, Abnutzung der Druckknöpfe auf dem Computer),
5. Unabwendbares Ereignis und Katastrophe,
6. Unfachliche Treffere,
7. Unrichtiges Umgehen oder unrichtige Platzierung, Einfluss niedrige oder höhe Temperatur, Einfluss Wasser, Druck und Prallen, absichtlich wechselnes Design, Form oder Ausmaƀe.

Hinweis:
1. Das Turnen können Schalleffekten und die Knarrung ist nicht der Mangel fƀr die Benutzung das Band und deshalb ist nicht die Knarrung der Grund die Reklamation. Die Erscheinung können Sie mit der ƀblichen Instandhaltung beseitigen.
2. Die Lebensdauer Lager, Keilriemen und weitere bewegliche Teile kann kurzer sein als Garantiefriest ist.
3. Auf den Maschinen sind nötig die Fachreinigung und die Einstellung mindestens einmal mit 12 Monaten ausfƀhren.
4. In der Garantiezeit werden alle Störungen das Erzeugnis beseitigen, die Produktionsstörungen oder schlechte Materialen entstanden haben und die Sache kann wieder ordentlich benutzen sein.
5. Die Reklamation fƀhrt grundsätzlich schriftlich mit genaue Kennzeichnung Typ der Ware, Beschreibung der Störung und bestätiges Dokument ƀber Kauf aus.

UMWELTSCHUTZ - Informationen zu der Liquidation elektrische und elektronische Anlage.
Nach der Lebensdauer das Band vergehen oder im Augenblick, wenn die Reparatur unekonomisch war, das Band werfen Sie nicht im Hausabfall weg. Für den Zweck richtige Liquidation Erzeugnis geben Sie auf den bestimmten Sammelplätze ab, wo werden die Maschine kostenlos annehmen.
Mit der richtigen Liquidation helfen Sie wertvolle Naturquelle bewahren und helfen Sie mit der Prävention negative Auswirkungen auf die Umwelt und menschlich Gesundheit. Weitere Einzelheite fordern Sie von örtlichen Amt oder von Sammelplätze. Bei schlechten Liquidation diese Art des Abfalles können im Einklang mit nationalen Vorschriften Geldstrafen auferlegen.

Copyright - Autorenrecht
Die Gesellschaft MASTER SPORT s.r.o. geltend machen alle Autorenrechte zu der Inhalt diese Anleitung zu der Benutzung. Autorenrecht verbieten die Reproduktion die Teilen die Anleitung oder als das Ganze dritten Seite ohne ausdrükliche Zustimmung Gesellschaft MASTER SPORT s.r.o.. Gesellschaft MASTER SPORT s.r.o. nehmen kein Verantwortung für das Patent für die Benutzung die Informationen über, die in diese Anleitung sind.

Die Adresse Lokal Verteiler: